DŮLEŽITÉ INFORMACE

stryker®

NÁVOD K POUŽITÍ

TRANSPORTNÍ KŘESLA

Model 6250/6251/6252

STAIR-PRO®

MEDICAL DESIGN EXCELLENCE AWARDS 2003 WINNER

OBSAH

Úvod
Technické údaje 1

Záruka 3

Souhrn bezpečnostních opatření 5

Příprava ke zprovoznění pojízdného křesla 7

Popis základních částí 8

Provoz pojízdného křesla

Návod k použití 9
Rozložení / složení pojízdného křesla 10
Přemístění pacienta do pojízdného křesla 11
Použití kurtovacích pásů 12
Správný postup při zvedání pojízdného křesla 15
Transport pacienta na rovném povrchu 16
Transport pacienta po schodech dolů 17
Transport pacienta po schodech nahoru 21
Manipulace se zámkem koleček 22
Nastavení zamykací síly koleček 23
Manipulace s přídavnými zamykacími zvedacími držadly 24
Použití přídavné opěrky hlavy 25
Použití další asistence 26
Čištění 27
Preventivní údržba 29
Harmonogram a kontrolní seznam preventivní údržby 30

ÚVOD

Účelem tohoto návodu je pomoci při používání a údržbě pojízdného křesla RUGGED Stair-Pro, model 6250, 6251, 6252.
Pročtěte si ho pozorně dříve, než začnete výrobek používat či na něm provádět jakoukoli údržbu.

TECHNICKÉ ÚDAJE*

Model	**6250**	**6251**	**6252**
Výška	91 cm	91 cm	95 cm
Šířka	52 cm	52 cm	52 cm
Hloubka	71 cm	71 cm	71 cm
Hloubka při složení	20 cm	20 cm	20 cm
Váha	9 kg	10 kg	14 kg
Maximální nosnost	181 kg	181 kg	220 kg

*Rozměry jsou měřeny od vnějších okrajů hlavního rámu.

Údaje jsou zaokrouhleny.

Hloubka je měřena se zataženými výsuvnými držadly.

Maximální nosnost je celková hmotnost rozložená podle základních anatomických proporcí člověka.

Při určení celkového zatížení musí obsluha vzít v úvahu váhu pacienta, pojízdného křesla a přídavného zařízení.

DEFINICE VAROVÁNÍ / UPOZORNĚNÍ / POZNÁMKY

Části označené VAROVÁNÍ, UPOZORNĚNÍ a POZNÁMKA mají zvláštní význam a je třeba jim věnovat patřičnou pozornost.

VAROVÁNÍ
Takto označené části uvádějí případy, kdy by mohla být ohrožena bezpečnost pacienta nebo obsluhy. Podcenění těchto informací by mohlo mít za následek úraz pacienta nebo uživatele.

UPOZORNĚNÍ
Tyto pokyny dále zdůrazňují zvláštní postupy a opatření, které je nutno dodržovat, aby nedošlo k poškození pojízdného křesla.

POZNÁMKA
Uvádí informace pro snazší údržbu a vysvětlení důležitých instrukcí.

ZÁRUKA

Stryker EMS, divize společnosti Stryker Corporation, nabízí dvě odlišné záruky v USA :

Jednoletá záruka na díly a práci.
V rámci této záruky zaručuje firma Stryker EMS prvnímu kupujícímu, že její výrobky jsou bezchybné z hlediska fungování výrobku a spokojenosti zákazníka po dobu jednoho (1) roku od data dodávky. Závazek firmy Stryker v rámci této záruky je výslovně omezen na dodání náhradních dílů a s tím spojeného servisu jakéhokoli výrobku, který je výhradně dle uvážení firmy Stryker shledán vadným.

Dvouletá záruka na díly.
V rámci této záruky zaručuje firma Stryker EMS prvnímu kupujícímu, že součásti jejich výrobků, které se nevyměňují, jsou bezchybné z hlediska fungování výrobku a spokojenosti zákazníka po dobu dvou (2) let od data dodávky. Závazek firmy Stryker v rámci této záruky je výslovně omezen na dodání náhradních dílů a s tím spojeného servisu jakéhokoli výrobku, který je výhradně dle uvážení firmy Stryker shledán vadným. Na výměnné součásti, například matrace, upínací pásy, infúzní stojany, ukládací vaky a síťky, pásy O2 a další doplňky se v rámci této varianty vztahuje jednoletá záruka.

V rámci obou záruk mají výrobky Stryker Medical EMS sedmiletou předpokládanu životnost za normálních podmínek používání a náležité pravidelné údržby popsané v návodu o údržbě. Firma Stryker zaručuje prvnímu kupujícímu, že svary na výrobcích EMS budou bez vad po předpokládanou dobu životnosti 7 let daného výrobku EMS, kdy je bude první kupující vlastnit. První kupující dostane také omezenou tříletou záruku na součásti napínacího rámu MX-PRO R3 za předpokladu, že zároveň zakoupí chrániče rámu ve tvaru X a že tyto chrániče budou nainstalovány na MX-PRO před uvedením do provozu.

Na žádost firmy Stryker budou výrobky nebo jejich části, u nichž první kupující uplatní reklamaci, zaslány vyplaceně do továrny firmy Stryker.

Jakékoli nesprávné použití nebo změny či opravy provedené v neautorizovaném servisním středisku, které podle soudu firmy Stryker mají závažný negativní dopad na výrobek, budou mít za následek neplatnost této záruky. Jakékoli opravy výrobků Stryker s použitím dílů, které neposkytla nebo neschválila firma Stryker budou mít za následek neplatnost této záruky. Žádný zaměstnanec či zástupce firmy Stryker nemá oprávnění jakýmkoli způsobem tuto záruku měnit.

Toto prohlášení představuje úplnou záruku firmy Stryker týkající se výše uvedeného výrobku.

FIRMA STRYKER NEPOSKYTUJE ŽÁDNOU DALŠÍ VÝSLOVNOU NEBO IMPLIKOVANOU ZÁRUKU ČI UJIŠTĚNÍ KROMĚ VÝŠE UVEDENÉHO. NEEXISTUJÍ ŽÁDNÉ ZÁRUKY PRODEJNOSTI A ŽÁDNÉ ZÁRUKY VHODNOSTI PRO URČITÝ ÚČEL.
FIRMA STRYKER NENÍ V ŽÁDNÉM PŘÍPADĚ ODPOVĚDNA ZA NÁHODNÉ NEBO NÁSLEDNÉ ŠKODY VZNIKLÉ V DŮSLEDKU PRODEJE NEBO POUŽÍVÁNÍ VÝROBKU.

Pravidla firmy Stryker EMS pro vrácení zboží.

Nosítka, pojízdná křesla pro transport pacienta po schodech, evakuační křesla, upevňovací mechanizmus polohovatelných nosítek a další přídavná zařízení zakoupená dodatečně lze vrátit do 180 dní po přijetí, pokud splňují tyto podmínky :

Vrácení zboží do 30 dní

- ★ Po dobu 30 dní platí záruka vrácení peněz
- ★ Firma Stryker EMS odpovídá za všechny poplatky
- ★ Nelze vrátit zboží které bylo upraveno

Vrácení zboží do 90 dní

- ★ Výrobek musí být nepoužitý, nepoškozený a v originálním balení
- ★ Zákazníkovi je účtován 10% poplatek za opětné dodání výrobku

Vrácení zboží do 180 dní

- ★ Výrobek musí být nepoužitý, nepoškozený a v originálním balení
- ★ Zákazníkovi je účtován 25% poplatek za opětné dodání výrobku

Oprávnění k vrácení zboží :
Zboží nelze vrátit bez souhlasu Oddělení služeb zákazníkům firmy Stryker. Zboží, které se vrací, musí být opatřeno autorizačním číslem přiděleným firmou Stryker, která si vyhrazuje právo účtovat náklady za přepravu a opětné dodání příslušných položek.
NELZE VRÁTIT SPECIÁLNÍ A MODIFIKOVANÉ POLOŽKY A POLOŽKY, KTERÉ SE JIŽ NEVYRÁBĚJÍ.

Poškozené zboží :
Nařízení ICC stanoví, že reklamace na poškozené zboží musí být uplatněny u přepravce do patnácti (15) dní od přijetí zboží. NEPŘIJÍMEJTE POŠKOZENÉ ZÁSILKY, POKUD NENÍ POŠKOZENÍ UVEDENO NA DODACÍM LISTU PŘI PŘIJETÍ.
Na základě promptního upozornění uplatní firma Stryker reklamaci přepravného u příslušného přepravce za vzniklé škody. Reklamace bude omezena na výši skutečných reprodukčních nákladů. V případě, že firma Stryker neobdrží tuto informaci do patnácti (15) dnů po dodání zboží nebo poškození nebylo uvedeno na dodacím listu při přijetí, odpovídá zákazník za zaplacení původní faktury v plné výši.
Reklamace týkající se nedodržení podmínek zásilky musí být uplatněny do třiceti (30) dnů po fakturaci.

Mezinárodní záruční doložka :
Táto záruka vychází z praxe USA. Záruky v jiných zemích se mohou lišit. Pro další informace kontaktujte místního zástupce firmy Stryker Medical.

Patentové informace :
Výrobky RUGGED jsou kryty těmito patenty :

USA	5,575,026	6,276,010
	5,537,700	6,125,485

Další patenty se projednávají.

SOUHRN BEZPEČNOSTNÍCH OPATŘENÍ

Při používání pojízdného křesla pro transport pacienta nebo provádění servisních prací je třeba dodržovat následující seznam bezpečnostních opatření. Tato opatření jsou uváděna také na příslušných místech návodu. Před použitím výrobku si tento seznam pečlivě přečtěte.

VAROVÁNÍ

- ★ Neprovádějte úpravy pojízdného křesla Rugged Stair-PRO. Mohlo by dojít k nepředvídatelným situacím a případnému úrazu pacienta nebo obsluhy. V důsledku úprav též přestane platit záruka.
- ★ Neškolený personál nesmí obsluhovat pojízdné křeslo. Neškolení technici / personál mohou ohrozit svoje zdraví i zdraví pacienta.
- ★ Pokud není pojízdné křeslo uzamčeno v příslušné poloze, může se při použití složit a ohrozit zdraví pacienta nebo obsluhy. Zkontrolujte vždy, zda je křeslo zajištěno v rozložené poloze.
- ★ Aby nedošlo k úrazu, zkontrolujte, zda jsou zvedací držadla uzamčena v příslušné poloze, dříve než jimi křeslo zvednete.
- ★ Pacienta v pojízdném křesle vždy zajistěte kurtovacími pásy. Nezajištěný pacient může z křesla spadnout a zranit se.
- ★ Netlačte křeslo Model 6252 pomocí plně vysunutého horního ovládacího držadla. Křeslo by se mohlo při najetí na nějakou překážku sklopit.
- ★ Nikdy nenechávejte pacienta v pojízdném křesle bez dozoru, aby nedošlo k úrazu. Pojízdné křeslo s pacientem držte pevně.
- ★ Pojízdné křeslo Stair-PRO se nedoporučuje používat v případě možných poranění krční a hrudní páteře nebo dalších zlomenin.
- ★ Aby nedošlo k ůrazu, vyžaduje transport pacienta na schodech minimálně dva pracovníky obsluhy. Pokud je potřeba další asistence pro bezpečné ovládání pojízdného křesla, umístěte další asistenty podle grafu na str.26
- ★ Zámky koleček používejte pouze při transportu pojízdného křesla bez pacienta. Jinak může dojít ke sklopení pojízdného křesla a ohrožení zdraví pacienta nebo obsluhy či poškození pojízdného křesla.
- ★ Nikdy nepoužívejte zámky u opotřebovaných koleček. Použití zámku koleček na kolečka s menším průměrem než 5" (Model 6252) nebo 6" (Modely 6250/6251) může narušit správnou funkci zámku a ohrozit zdraví pacienta nebo obsluhy či poškodit pojízdné křeslo nebo další zařízení.
- ★ Aby nedošlo k úrazu, zkontrolujte vždy před transportem pacienta, zda je systém Stair-TREAD na Modelu 6252 bezpečně uzamčen v příslušné poloze.
- ★ Voda, led a nečistoty na schodech mohou ovlivnit stabilitu pracovníka obsluhy a správné fungování systému Stair-TREAD. Aby nedošlo k úrazu, vyčistěte cestu nebo zvolte jinou trasu.
- ★ Kondenzát, voda, led a/nebo nečistoty na systému Stair-TREAD mohou způsobit nepředvídatelné změny ve fungování systému a v rozložení váhy, kterou musí pracovníci obsluhy nést. Aby nedošlo k úrazu a systém Stair-TREAD fungoval správně, zajistěte, aby byly pásy před transportem pacienta čisté a suché.
- ★ Systém Stair-TREAD nikdy nepromazávejte. Promazání může narušit správné fungování systému a ohrozit zdraví pacienta nebo obsluhy.
- ★ Aby nedošlo k úrazu obsluhy nebo pacienta, neměli by se nikdy pracovníci obsluhy pokoušet transportovat pacienta těžšího, než jsou schopni bezpečně unést.
- ★ Používejte všechny dostupné osobní ochranné prostředky (ochranné brýle, respirátor atd.), abyste se vyhnuli riziku vdechnutí infekčních částic. Při strojovém mytí se mohou rozvířit nečistoty nahromaděné v průběhu používání pojízdného křesla.

UPOZORNĚNÍ

- ★ Nesprávné použití pojízdného křesla Rugged Stair-PRO může způsobit zranění pacienta nebo pracovníka obsluhy. Používejte systém Stair-PRO pouze tak, jak je popsáno v tomto návodu.
- ★ Nesprávné použití může způsobit úraz nebo poškodit pojízdné křeslo. Údržbu systému Stair-PRO provádějte podle popisu v tomto návodu. Používání neschválených součástek a postupů může narušit správné fungování systému a způsobit úraz a zrušit platnost záruky.
- ★ Rejdovací kolečka nejsou vhodná pro všechny povrchy. Jejich použití vyžaduje zvýšenou pozornost.
- ★ Zámek koleček pouze zajišťuje pojízdné křeslo před samovolným pohybem a pomáhá při transferu pacienta. Neposkytuje však dostatečné zajištění proti pohybu při působení zevních sil na jakékoli ploše.
- ★ Před zaklapnutím systému Stair-TREAD do uzamčené polohy uvolněte červenou tyč odjišťující pohyblivé pásy. Při nedodržení tohoto postupu se může systém pohyblivých pásů uzamknout nedostatečně. Vždy zkontrolujte, zda je systém Stair-TREAD správně uzamčen tak, že ho zkusíte před sestupováním po schodech složit.

PŘÍPRAVA KE ZPROVOZNĚNÍ POJÍZDNÉHO KŘESLA

Vybalte krabice a zkontrolujte, zda všechny části fungují. Je to důležité, aby bylo pojízdné křeslo Rugged Stair-PRO před uvedením do provozu náležitě funkční. Před uvedením pojízdného křesla do provozu by měl následující seznam a návod k použití zkontrolovat školený pracovník servisu.

- ★ Všechny upevňovací pásy a přezky jsou funkční (viz nákresy pro montáž).
- ★ Všechny svary jsou neporušené, bez prasklin či zlomů.
- ★ Všechny kovové součásti - nezohýbané či zlomené.
- ★ Na kolečkách nejsou nečistoty.
- ★ Všechna kolečka rotují volně a otáčejí se kolem osy.
- ★ Pojízdné křeslo se správně rozklápí a uzamyká.
- ★ Sedadlo ani opěradlo není rozpárané a nejsou na nich trhliny či díry.
- ★ Kurtovací pásy jsou v bezvadném stavu a správně fungují.
- ★ Zámky koleček fungují správně.
- ★ Zvedací držadla u podnožníku se vysouvají a zamykají správně do příslušné polohy.
- ★ Zvedací držadla u opěradla se sklápějí a rozklápějí.
- ★ Přední rejdovací kolečka rotují volně a otáčejí se kolem osy (jsou-li součástí výbavy)
- ★ Horní ovládací držadlo se vysouvá a zamyká do všech poloh (je-li součástí výbavy)
- ★ Systém Stair-TREAD se rozklápí a zamyká (je-li součástí výbavy)
- ★ Pohyblivé pásy se neblokují (jsou-li součástí výbavy)
- ★ Přídavná zařízení jsou v bezvadném stavu a náležitě fungují.

Ve vozidle pro transport pojízdného křesla Rugged Stair-PRO musí být dostatečný prostor pro převoz křesla ve složeném stavu. Příslušné rozměry pojízdného křesla viz str.1.

V případě potřeby proveďte úpravy vozidla, nikoli pojízdného křesla.

VAROVÁNÍ

Neprovádějte úpravy pojízdného křesla Rugged Stair-PRO. Mohlo by dojít k nepředvídatelným situacím a případnému úrazu pacienta nebo obsluhy.
V důsledku úprav též přestane platit záruka viz str.3.

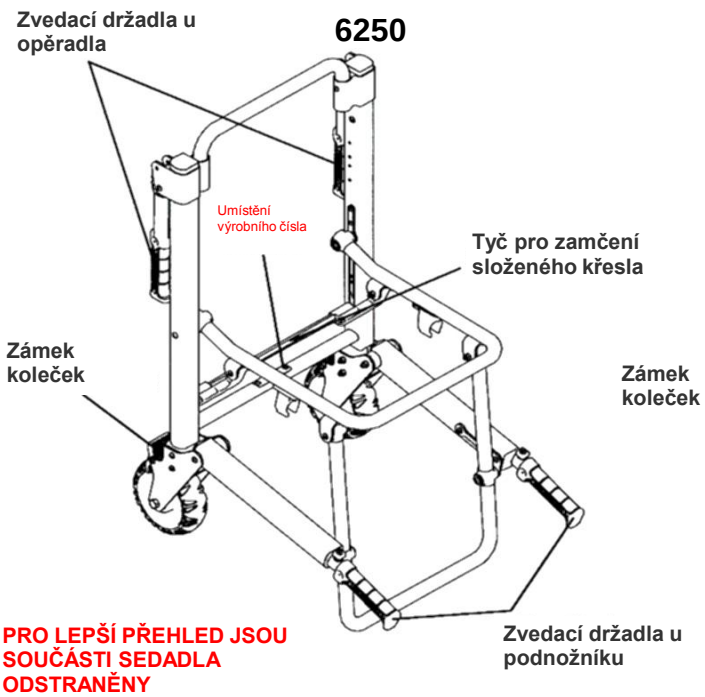
6250
Zvedací držadla u opěradla
Umístění výrobního čísla
Tyč pro zamčení složeného křesla
Zámek koleček
Zámek koleček
Zvedací držadla u podnožníku
PRO LEPŠÍ PŘEHLED JSOU SOUČÁSTI SEDADLA ODSTRANĚNY

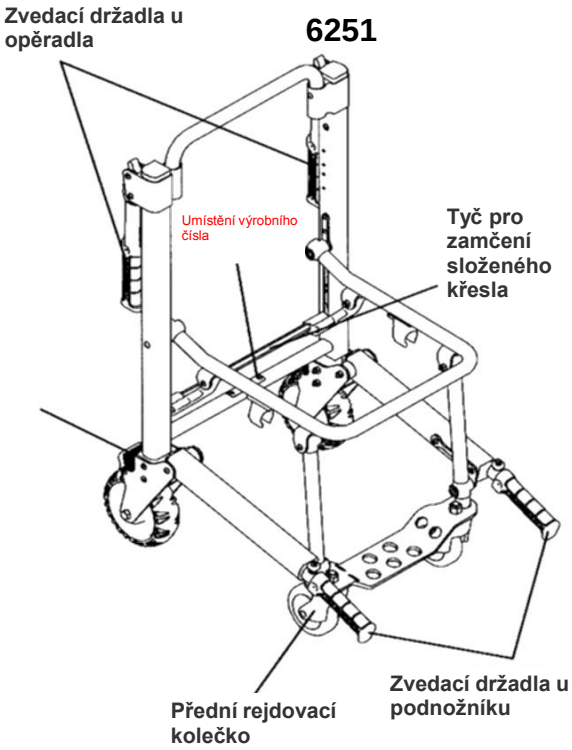
6251
Zvedací držadla u opěradla
Umístění výrobního čísla
Tyč pro zamčení složeného křesla
Přední rejdovací kolečko
Zvedací držadla u podnožníku

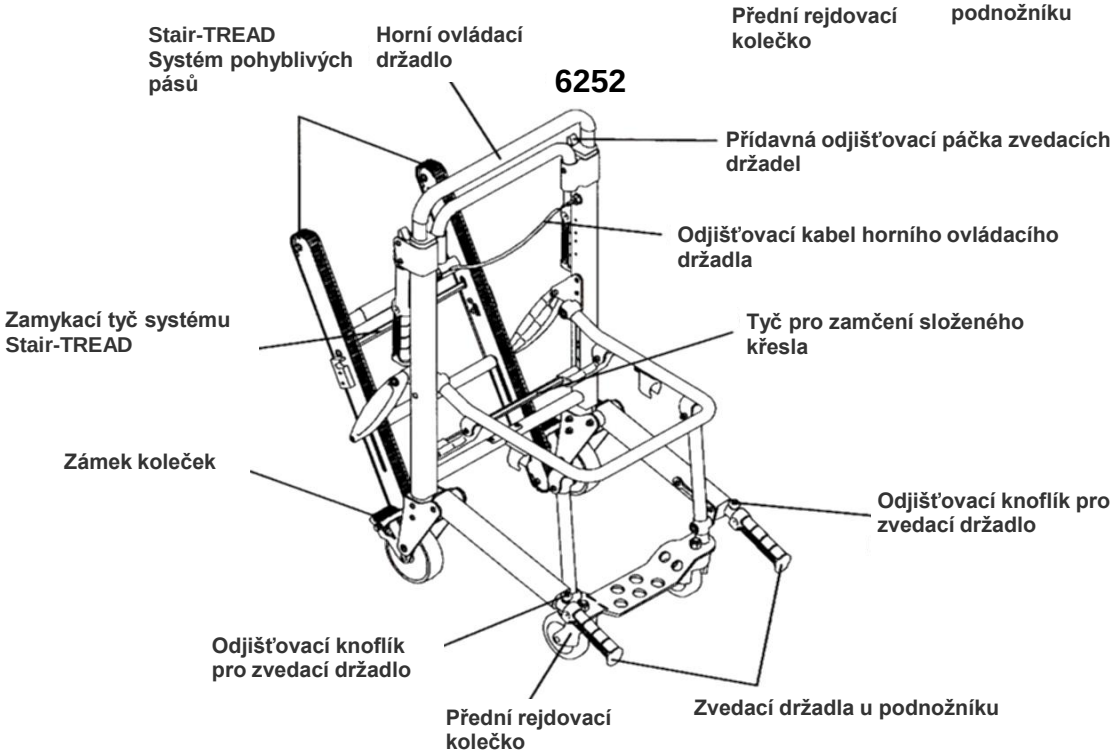
6252
Stair-TREAD Systém pohyblivých pásů
Horní ovládací držadlo
Přídavná odjišťovací páčka zvedacích držadel
Odjišťovací kabel horního ovládacího držadla
Zamykací tyč systému Stair-TREAD
Tyč pro zamčení složeného křesla
Zámek koleček
Odjišťovací knoflík pro zvedací držadlo
Odjišťovací knoflík pro zvedací držadlo
Přední rejdovací kolečko
Zvedací držadla u podnožníku

NÁVOD K POUŽITÍ

- ★ Používejte pojízdné křeslo Rugged Stair-PRO pouze v souladu s instrukcemi uvedenými v tomto návodu.
- ★ Před použitím si pečlivě přečtěte všechny nálepky a instrukce, jimiž je pojízdné křeslo vybyveno.
- ★ Transport pacienta v pojízdném křesle po schodech vyžaduje minimálně dva pracovníky obsluhy. Pokud je potřeba další asistence pro bezpečné ovládání pojízdného křesla, umístěte další asistenty podle grafu na str.26
- ★ Neuvádějte pojízdné křeslo do pohybu a nemanipulujte s ním na schodech bez upozornění pacienta. Nenechávejte nikdy pojízdné křeslo s pacientem bez dozoru.
- ★ Zámky koleček používejte pouze při transferu pacienta nebo transportu pojízdného křesla bez pacienta.
- ★ Pacienta v pojízdném křesle vždy zajistěte kurtovacími pásy.
- ★ S pojízdným křeslem s pacientem by měli manipulovat pouze školení pracovníci obsluhy.

VAROVÁNÍ

Pacienta v pojízdném křesle vždy zajistěte kurtovacími pásy. Nezajištěný pacient může z křesla spadnout a zranit se.
Zámky koleček používejte pouze při transferu pacienta nebo transportu pojízdného křesla bez pacienta. Jinak může dojít ke sklopení pojízdného křesla a ohrožení zdraví pacienta nebo obsluhy či poškození pojízdného křesla.
Kondenzát, voda, led a / nebo nečistoty na systému Stair-TREAD mohou způsobit nepředvídatelné změny ve fungování systému a v rozložení váhy, kterou musí pracovníci obsluhy nést.
Aby nedošlo k úrazu a systém Stair-TREAD fungoval správně, zajistěte, aby byly pásy před transportem pacienta čisté a suché.
Aby nedošlo k úrazu obsluhy nebo pacienta, neměli by se nikdy pracovníci obsluhy pokoušet transportovat pacienta těžšího, než jsou schopni bezpečně unést.

ROZLOŽENÍ / SLOŽENÍ POJÍZDNÉHO KŘESLA

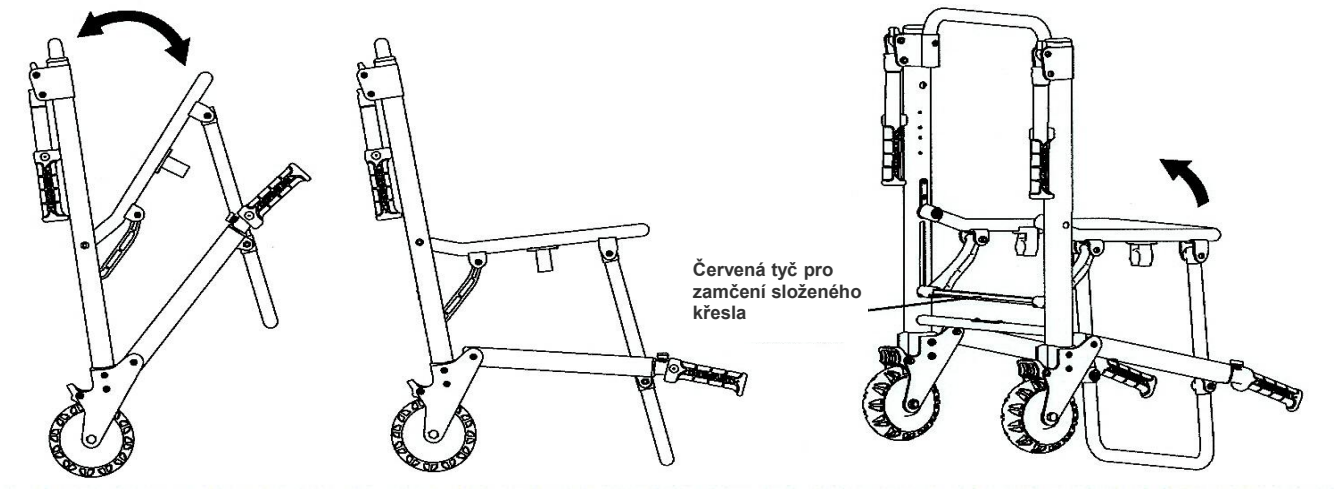

Obr.1 - rozložení / složení pojízdného křesla

ROZLOŽENÍ POJÍZDNÉHO KŘESLA

1. Postavte se za pojízdné křeslo.
2. V případě potřeby použijte zámek koleček.
3. Rozkolpte opěradlo a sedadlo. Po úplném rozklopení pojízdného křesla automaticky zaklapne zámkový mechanizmus.
4. Zatažením za sedadlo zkontrolujte náležité uzamknutí křesla.
   Je-li zámek správně uzamčen, křeslo se nesloží.

VAROVÁNÍ

Pokud není pojízdné křeslo uzamčeno v příslušné poloze, může se při použití složit a ohrozit zdraví pacienta nebo obsluhy. Zkontrolujte vždy, zda je křeslo zajištěno v rozložené poloze.

SLOŽENÍ POJÍZDNÉHO KŘESLA

1. V případě potřeby použijte zámek koleček. Kurtovací pásy zapněte do přezek a pečlivě složte, aby nebránily správnému složení pojízdného křesla.
   Je-li křeslo vybaveno přídavným pásem pro zajištění hlavy, zajistěte tento pás za rám pojízdného křesla.
2. Postavte se ze strany pojízdného křesla.
3. Zatáhněte za červenou tyč pro zamčení složeného křesla umístěnou na jeho zadní straně.
4. Nakloňte pojízdné křeslo dopředu.
5. Přiklopte sedadlo k opěradlu tak, aby se přední nohy uzamkly do svorek na spodní straně rámu sedadla.

POZNÁMKA

Na modelech 6251 a 6252 otočte předními rejdovacími kolečky tak, aby nebránila skládání pojízdného křesla.

PŘEMÍSTĚNÍ PACIENTA DO POJÍZDNÉHO KŘESLA RUGGED STAIR-PRO

1. Zajeďte s křeslem k pacientovi
2. Použijte zámek koleček, aby se křeslo nehýbalo.
3. Rozepněte kurtovací pásy.
4. Proveďte naložení pacienta podle schválených zdravotních postupů.
5. Pacienta v pojízdném křesle přikurtujte všemi pásy (viz.str12)
6. Před transportemuvolněte zámek koleček.

VAROVÁNÍ

Pojízdné křeslo Stair-PRO se nedoporučuje používat v případě možných poranění krční a hrudní páteře nebo dalších zlomenin.

POUŽITÍ KURTOVACÍCH PÁSŮ

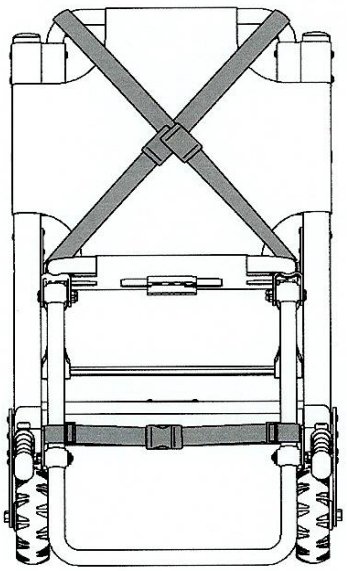

Obr.2 - pásy pro přikurtování pacienta křížem přes hrudník

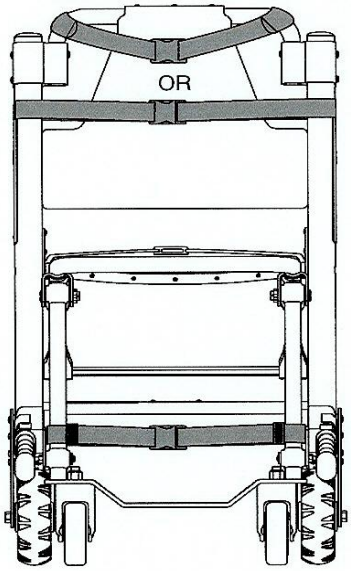

Obr.3 - pásy pro přikurtování pacienta přes hrudník a pánev

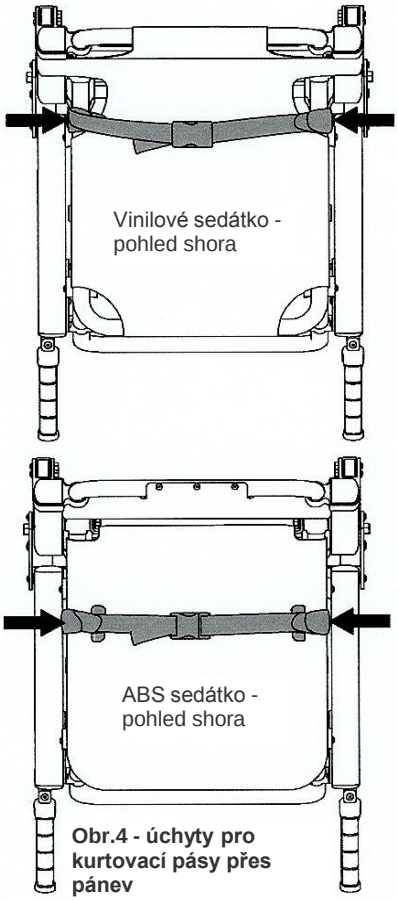

Obr.4 - úchyty pro kurtovací pásy přes pánev

VAROVÁNÍ

Pro zajištění pacienta v pojízdném křesle používejte vždy všechny kurtovací pásy. Nezajištěný pacient může z pojízdného křesla spadnout a zranit se.

Pacienta v pojízdném křesle vždy zajistěte všemi pásy. Kurtovací pásy lze použít ve dvou konfiguracích. Při kurtování pacienta přes hrudník (obr.2) zapněte hrudní kurtovací pásy křížem přes hrudník pacienta.
Při kurtování pacienta přes hrudník a pánev (obr.3), zapněte jeden kurtovací pás přes hrudník pacienta a druhý přes jeho pánev.
U obou konfigurací dodržujte sestavení podle barevných kódů a zapněte kurtovací pásy kolem nohou pacienta.

Pokud není pojízdné křeslo používáno, měly by být přezky na pásech zapnuty, aby nedošlo k poškození pásů.

Při instalaci pásů na pojízdné křeslo je třeba zajistit jejich pevné ukotvení a patřičné utažení, aniž by překážely dalším přídavným zařízením.

POUŽITÍ KURTOVACÍCH PÁSŮ - pokračování

Instalace pásů pro kurtování přes hrudník :

1. Protáhněte každý pás kolem rámu pojízdného křesla, zasuňte koncem do smyčky na konci pásu a utáhněte.
2. Přetáhněte pás přes hrudník pacienta a upravte do potřebné délky.
3. Zapněte přezku pásu.
4. Zatáhněte za volný konec pásu a utáhněte ho bezpečně kolem pacienta.
5. Stejný postup opakujte u druhého pásu a u pásu přes pánev.

Obr.7 - nastavte pás do potřebné délky

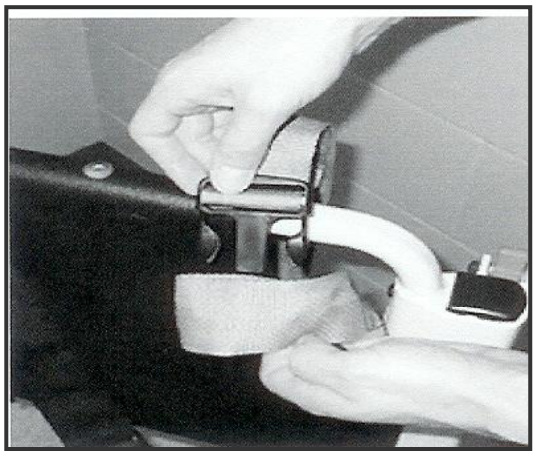

Obr.5 - zasuňte konec pásu do smyčky

Obr.8 - zapněte přezku pásu

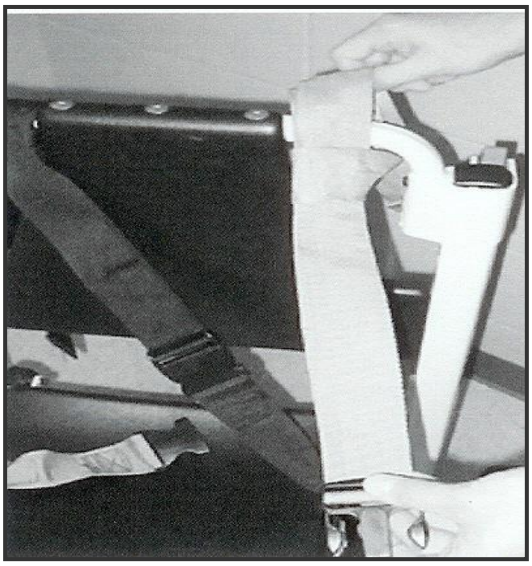

Obr.6 - pás utáhněte

Obr.9 - pás bezpečně utáhněte

POUŽITÍ KURTOVACÍCH PÁSŮ - pokračování

Instalace pásů pro kurtování nohou pacienta :

1. Odstraňte z pásů tři plastikové součástky.
2. Protáhněte pás jednou plastikovou sponou ve tvaru D a posuňte sponu na konec pásu až k bílému štítku.
3. Protáhněte pás kolem přední nohy pojízdného křesla a volným koncem sponou.
   Zatáhněte za pás tak, aby spona přilehla ke kovové noze křesla.
4. Protáhněte pás druhou sponou ve tvaru D.
5. Protáhněte pás kolem druhé přední nohy pojízdného křesla a volným koncem sponou.
   Zatáhněte za pás tak, aby spona přilehla ke kovové noze křesla.
6. Připevněte na pás výsuvnou část přezky.

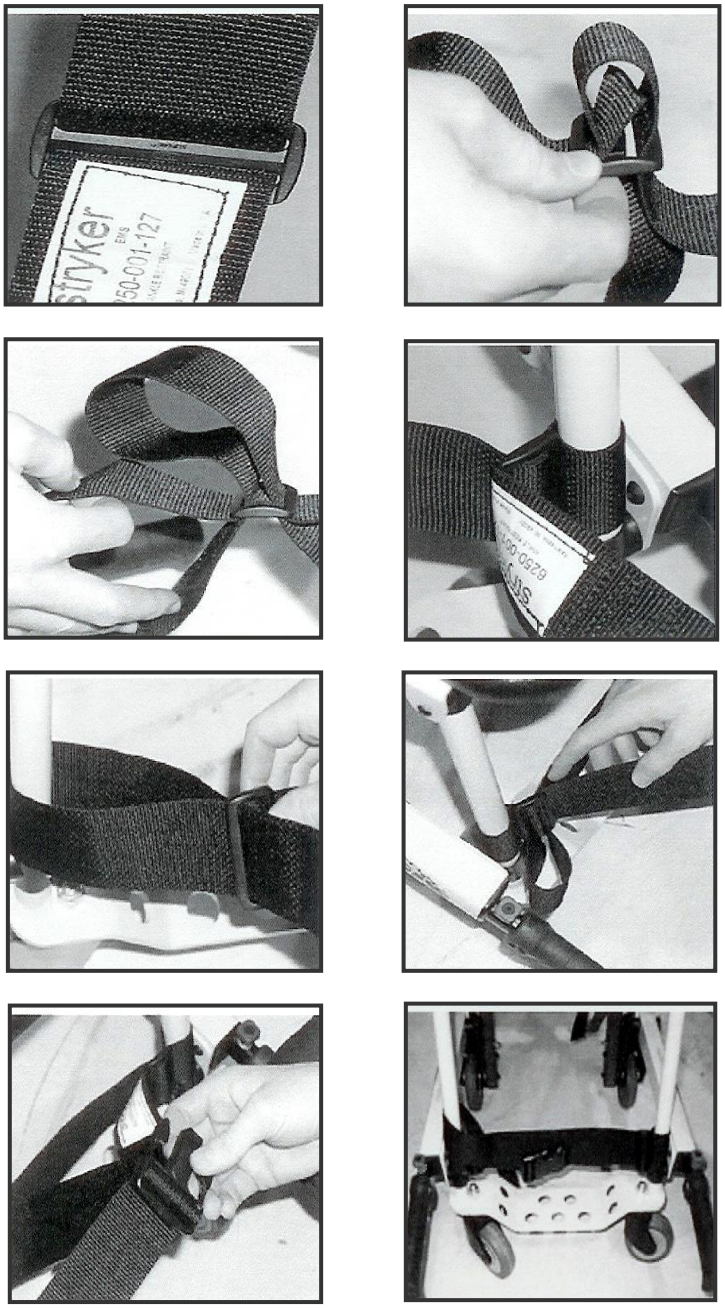

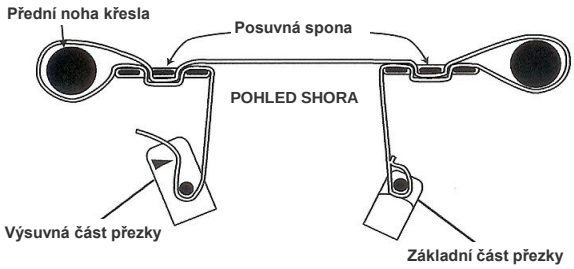

Obr.10-18 - instalace pásů pro kurtování nohou pacienta

POUŽITÍ KURTOVACÍCH PÁSŮ - pokračování

Pro prodloužení pásů uchopte přezku, sklopte ji směrem k popruhu a ten uvolněte obvyklým způsobem. Pevné zakončení konce popruhu zabraňuje vyklouznutí přezky z popruhu.
Pro zakončení pásů, uchopte pevné zakončení konce popruhu a zatáhněte popruh zpět přes přezku do požadované délky.

Při přípravě pojízdného křesla rozepněte kurtovací pásy, umístěte je po stranách křesla a usaďte pacienta na sedadlo.
Prodlužte pásy, zapněte je kolem pacienta a utáhněte do požadované délky tak, aby byl pacient bezpečně zajištěn.

Pro uvolnění pásů stiskněte tlačítko po straně přezky, čímž uvolníte její výsuvnou část, kterou lze poté vytáhnout.
Při uzavření přezky zastrčte výsuvnou část do přezky, až se ozve kliknutí.

Obsluha musí vždy zkontrolovat, zda jsou přezky pásů zajišťujících pacienta správně zaklapnuté a zda njsou další popruhy zamotány v pojízdném křesle nebo nevisí volně.

Kontrolu kurtovacího systému je nutno provádět nejméně jednou měsíčně (při větší zátěži častěji).
Kontrola prověřuje, zda nejsou ohnuté nebo zlámané jednotlivé části přezek, potrhané nebo roztřepené pásy atd.,
Všechny opotřebované či nefunkční pásy musí být okamžitě vyměněny.

SPRÁVNÝ POSTUP PŘI ZVEDÁNÍ POJÍZDNÉHO KŘESLA

Při zvedání pojízdného křesla Stair-PRO s pacientem je třeba mít na paměti pět základních pokynů :

1. Držte paže těsně u těla
2. Stůjte vzpřímeně
3. Koordinujte své pohyby s ostatními pracovníky obsluhy
4. Neotáčejte se
5. S pojízdným křeslem Stair-PRO manipulujte vždy podle tohoto návodu

TRANSPORT PACIENTA NA ROVNÉM POVRCHU

Obr.19 - transport pacienta na pojízdném křesle Model 6250

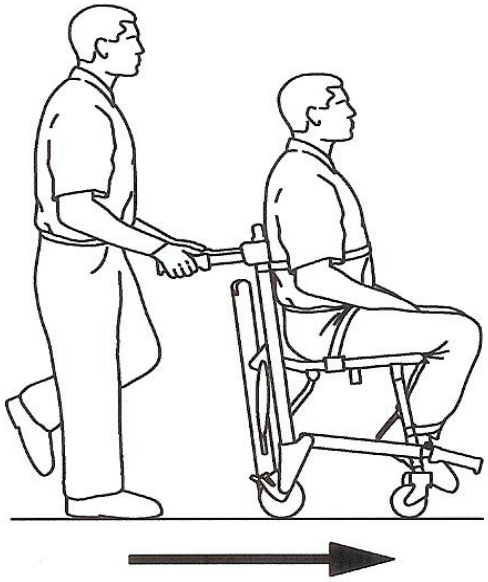

Obr.20 - transport pacienta na pojízdném křesle Model 6252

UPOZORNĚNÍ
Rejdovací kolečka nejsou vhodná pro všechny povrchy. Jejich použití vyžaduje zvýšnou pozornost.

Model 6250
Pro pojíždění s křeslem Model 6250 Stair-PRO po rovném povrchu použijte pro naklonění pojízdného křesla dozadu buď zamykací zadní zvedací držadla (jsou-li součástí výbavy) nebo tyč na opěradle. Po naklonění křesla dozadu používejte buď zvedací držadla u horní části opěradla nebo tyč pro pojíždění a vedení křesla.
Při překonávání překážek zdvihněte křeslo držadly na horní části opěradla a u podnožníku.

Model 6251
Pro pojíždění s křeslem Model 6251 Stair-PRO po rovném povrchu tlačte křeslo zezadu pomocí zvedacích držadel u horní části opěradla nebo tyče pro pojíždění a vedení křesla.
Při překonávání překážek zdvihněte křeslo držadly na horní části opěradla a u podnožníku.

Model 6252
Pro pojíždění s křeslem Model 6252 Stair-PRO po rovném povrchu použijte stejného postupu jako u Modelu 6251. Kromě zvedacích držadel u horní části opěradla lze použít ve všech polohách pro pojíždění a veden křesla výsuvné horní ovládací držadlo. Vysuňte horní ovládací držadlo tak, že jednou rukou zatáhnete za červený odjišťovací kabel a druhou rukou za ovládací držadlo.
Uvolněte kabel a držadlo se zamkne v mezilehlé nebo plně vysunuté poloze. Při překonávání překážek zdvihněte křeslo držadly na horní části opěradla a u podnožníku.

VAROVÁNÍ
Netlačte křeslo Model 6252 pomocí plně vysunutého horního ovládacího držadla.
Křeslo by se mohlo při najetí na nějakou překážku sklopit.

TRANSPORT PACIENTA PO SCHODECH DOLŮ

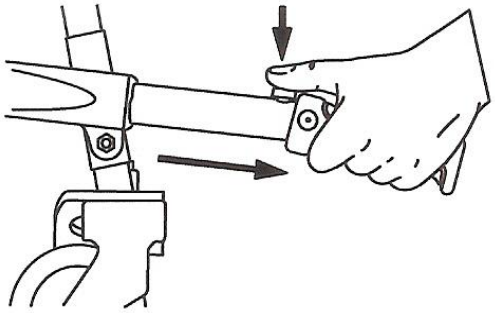

Obr.21 - zvedací držadla u podnožníku

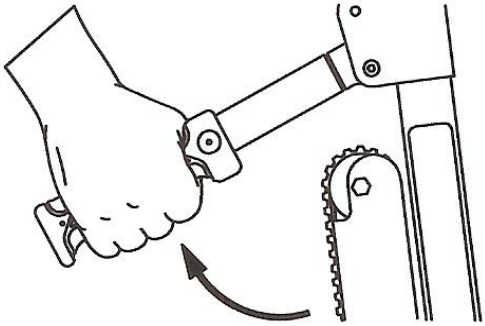

Obr.22 - zvedací držadla v horní části opěradla

VAROVÁNÍ

Aby nedošlo k úrazu, vyžaduje transport pacienta ne schodech minimálně dva pracovníky obsluhy. Pokud je potřeba další asistence pro bezpečné ovládání pojízdného křesla, umístěte další asistenty podle grafu na str.26.
Aby nedošlo k úrazu, zkontrolujte vždy, zda jsou zvedací držadla uzamčena v příslušné poloze, dříve než jimi křeslo zvednete.

Modely 6250 a 6251

1. Pracovník obsluhy stojící u podnožníku sestupuje po schodech před pojízdným křeslem
2. Pracovník obsluhy stojící u opěradla stojí čelem ke schodům.
3. Pracovník obsluhy stojící u podnožníku stiskne tlačítka na zvedacích držadlech u podnožníku a vytáhne obě držadla nadoraz. Poté tlačítka uvolní a zkontroluje, zda jsou držadla bezpečně zamknuta v příslušné poloze.
4. Pracovník obsluhy stojící u opěradla vyklopí držadla na horní části opěradla a stojí čelem ke schodům.
5. Pracovník obsluhy stojící u podnožníku stojí buď zády ke schodům, aby mohl lépe kontrolovat pacienta, nebo čelem ke schodům, aby ěl lepší přehled na schodech a mohl snadněji manévrovat s křeslem při překonávání překážek.

POZNÁMKA

Přestože pracovník obsluhy stojící před křeslem může být při zdvihání a přenášení křesla buď zády nebo čelem ke schodům, musí dodržovat jednotlivé platné protokoly pro přenášení křesel.

6. Oba pracovníci obsluhy zvednou zároveň pojízdné křeslo pomocí držadel u horní části opěradla a u podnožníku a postupují podle návodu správného zvedání pojízdného křesla (viz str.15).
   Pojízdné křeslo snášejí pomalu po schodech dolů a vyhýbají se překážkám.

TRANSPORT PACIENTA PO SCHODECH DOLŮ - pokračování

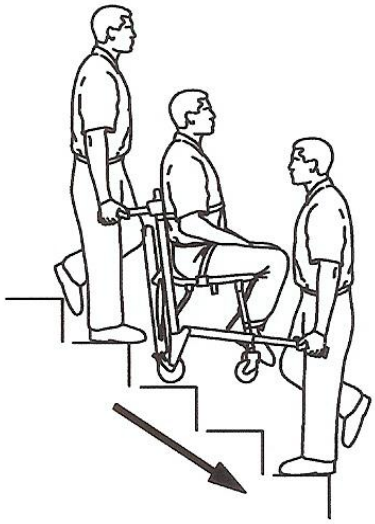

Obr.23 a 24 - transport pacienta po schodech dolů

Model 6252

VAROVÁNÍ

Aby nedošlo k úrazu, zkontrolujte vždy před transportem zda je systém Stair-TREAD na Modelu 6252 bezpečně uzamčen a v příslušné poloze.
Aby nedošlo k úrazu, vyžaduje transport pacienta na schodech minimálně dva pracovníky obsluhy.
Pokud je potřeba další asistence pro bezpečné ovládání pojízdného křesla, umístěte další asistenty podle grafu na str.26.
Aby nedošlo k úrazu, zkontrolujte vždy, zda jsou zvedací držadla uzamčena v příslušné poloze, dříve než jimi křeslo zvednete.

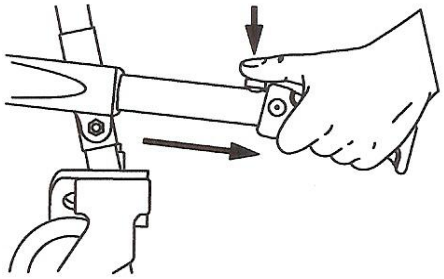

Obr.25 - zvedací držadla u podnožníku

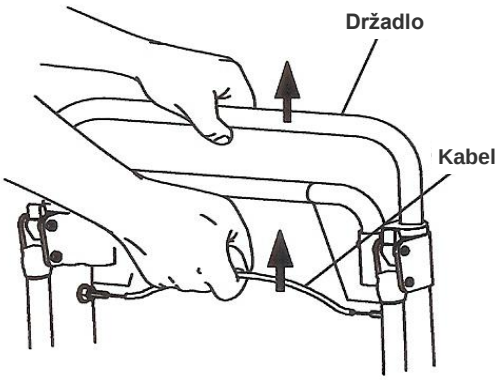

Obr.26 - odjišťovací kabel horního ovládacího držadla

1. Najeďte s křeslem ke schodům a zarovnejte ho s okrajem prvního schodu.
2. Pracovník obsluhy stojící u podnožníku stiskne červená odjišťovací tlačítka na zvedacích držadlech u podnožníku a vytáhne obě držadla na doraz.
   Poté tlačítka uvolní a zkontroluje, zda jsou držadla zamknuta v příslušné poloze.
3. Pracovník obsluhy stojící u opěradla jednou rukou zatáhne za červený odjišťovací kabel ovládacího držadla a druhou rukou vysune držadlo nadoraz.
   Kabel uvolní a zkontroluje, zda je držadlo na obou stranách zamknuto v plně vysunuté poloze.

TRANSPORT PACIENTA PO SCHODECH DOLŮ - pokračování

4. Pracovník obsluhy stojící u opěradla přitlačí červenou tyč odjišťující pohyblivé pásy k černé příčce.
   Poté odjišťovací tyč energicky uvolní, vytáhne systém Stair-TREAD nadoraz, až se na obou stranách bezpečně zamkne.
   Před sestupováním po schodech vždy zkontrolujte, zda jsou obě strany systému Stair-TREAD zamknuty tak, že zkusí, zda systém nejde složit.

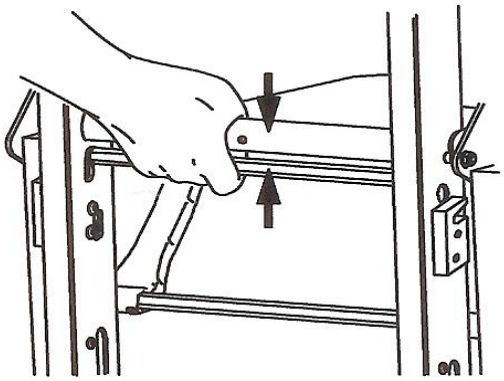

Obr.27 - červená tyč pro odjištění pohyblivých pásů

UPOZORNĚNÍ
Před zaklapnutím systému Stair-TREAD do uzamčené polohy uvolněte červenou tyč odjišťující pohyblivé pásy.
Při nedodržení tohoto postupu se může systém pohyblivých pásů uzamknout nedostatečně.
Vždy zkontrolujte, zda je systém Stair-TREAD správně uzamčen a to tak že ho zkusíte před sestupováním ze schodů složit.

5. Při sestupování po schodech jsou pracovníci obsluhy čelem k sobě.
6. Pracovník obsluhy stojící u opěradla nakloní pojízdné křeslo dozadu tak daleko, aby se systém Stair-TREAD dotýkal podlahy.
7. Oba pracovníci obsluhy udržují úhel naklonění křesla, a vedou křeslo Stair-PRO přes okraj schodů tak, aby se systém Stair-TREAD opřel o hranu prvního schodu.
8. Oba pracovníci obsluhy pohybují křeslem klouzavým pohybem, až pohyblivé pásy systému Stair-TREAD překlenou dva až tři schody.

Obr.28 - naklonění pojízdného křesla

Obr.29 - pohyblivé pásy opřené o první schod

TRANSPORT PACIENTA PO SCHODECH DOLŮ - pokračování

9. Pracovník obsluhy stojící u opěradla lehce stlačuje výsuvné horní ovládací držadlo, zatímco pracovník obsluhy stojící u podnožníku tlačí lehce vzhůru držadla u podnožníku tak, aby se křeslo při sjíždění schodů nekymácelo.

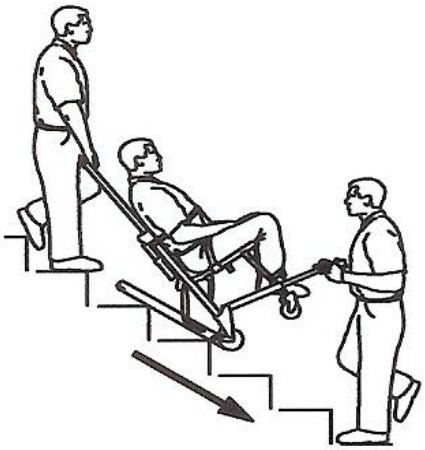

Obr.30 - transport po schodech dolů

VAROVÁNÍ

Systém Stair-TREAD nemusí fungovat stejně na všech površích a v každém prostředí. V závislosti na podmínkách se může projevit různý stupeň odporu. Vyhněte se na trase nečistotám či jiným překážkám.
Voda, led a nečistoty na schodech mohou ovlivnit stabilitu pracovníka obsluhy a správné fungování systému Stair-TREAD. Aby nedošlo k úrazu, vyčistěte cestu nebo zvolte jinou trasu.
Kondenzát, voda, led a / nebo nečistoty na systému Stair-TREAD mohou způsobit nepředvídatelné změny ve fungování systému a v rozložení váhy, kterou musí pracovníci obsluhy nést.
Aby nedošlo k úrazu a systém Stair-TREAD fungoval správně, zajistěte, aby byly pásy před transportem pacienta čisté a suché.
Aby nedošlo k úrazu obsluhy nebo pacienta, neměli by se pracovníci obsluhy pokoušet transportovat pacienta těžšího než jsou schopni bezpečně unést.

Obr.31 - poloha při odpočívání

10. Pracovník obsluhy stojící u podnožníku uvolní přední držadla poté co se pohyblivé pásy dostanou na poslední schod. Pracovník obsluhy stojící u opěradla nakloní křeslo dopředu tak, aby byla všechna čtyři kolečka na zemi.
    Poté se pojíždí s křeslem podle návodu popsaném na str.16.
11. Složte systém Stair-TREAD tak, že zatáhnete za červenou tyč odjišťující pohyblivé pásy směrem k černé příčce a přiklopte pohyblivé pásy směrem ke křeslu.
    Zkontrolujte, zda je systém Stair-TREAD uzamčen.

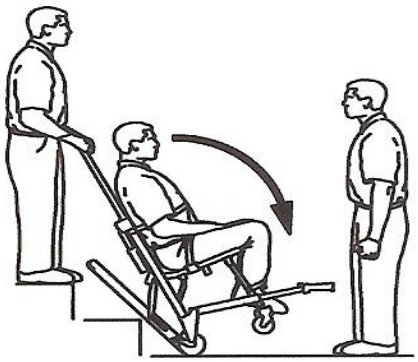

Obr.32 - poloha na posledním schodě

UPOZORNĚNÍ

Před zaklapnutím systému Stair-TREAD do uzamčené polohy uvolněte červenou tyč pro odjišťování pohyblivých pásů. V důsledku nedodržení tohoto postupu se systém nemusí spaávně uzamknout.
Vždy zkontrolujte, zda je systém Stair-TREAD uzamčen tak, že ho zkusíte před sestupováním po schodech složit. Pokud se některý z pracovníků obsluhy při sestupování se schodů potřebuje zastavit nebo si odpočinout, nakloňte křeslo dopředu tak, aby se zadní kolečka opírala o ohyb schodu.

TRANSPORT PACIENTA PO SCHODECH NAHORU

VAROVÁNÍ

Aby nedošlo k úrazu vyžaduje transport pacienta na schodech minimálně dva pracovníky obsluhy.
Pokud je potřeba další asistence pro bezpečné ovládání pojízdného křesla, umístěte další asistenty podle grafu na str.26.
Aby nedošlo k úrazu, zkontrolujte vždy, zda jsou zvedací držadla uzamčena v příslušné poloze, dříve než jimi křeslo zvednete.

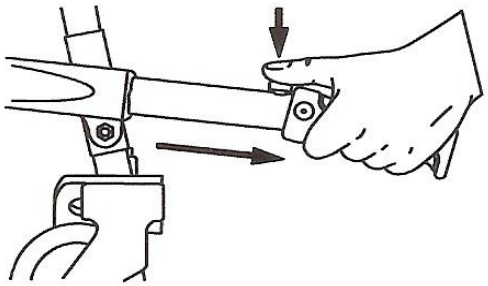

Obr.33 - zvedací držadla u podnožníku

Všechny modely

1. Najeďte s křeslem zády ke schodům.
2. Pracovník obsluhy stojící u podnožníku stiskne červená tlačítka na zvedacích držadlech u podnožníku a vytáhne obě držadla na doraz. Poté tlačítka uvolní a zkontroluje, zda je držadlo zamknuto v příslušné poloze.
3. Pracovník obsluhy stojící za opěradlem rozklopí držadla v horní části opěradla.
4. Pracovník obsluhy stojící u podnožníku stojí čelem ke schodům. Pracovník obsluhy stojící u opěradla stojí buď zády ke schodům, aby mohl lépe kontrolovat pacienta, nebo čelem ke schodům, aby měl lepší přehled na schodech a mohl snadněji manévrovat s křeslem při překonávání překážek.

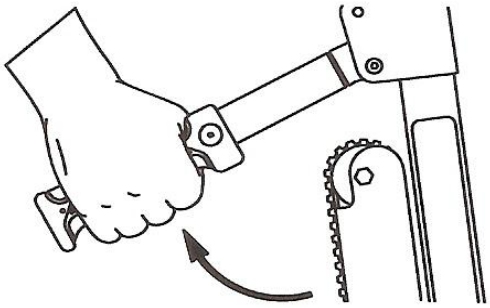

Obr.34 - zvedací držadla v horní části

POZNÁMKA

Přestože pracovník obsluhy stojící za opěradlem může být při zdvihání a přenášení křesla buď zády nebo čelem ke schodům, musí dodržovat jednotlivé platné protokoly pro přenášení křesel.

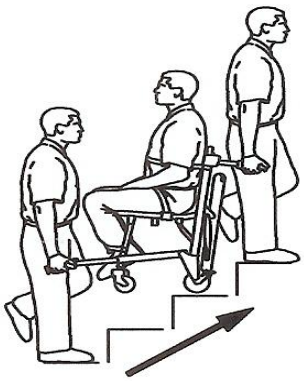

Obr.35 - transport po schodech nahoru

5. Oba pracovníci obsluhy zvednou zároveň pojízdné křeslo pomocí držadel v horní části opěradla a u podnožníku a postupují podle návodu správného zvedání pojízdného křesla (voz str.15)
   Pojízdné křeslo vynašejí pomalu po schodech nahoru a vyhýbají se překážkám.

Obr.36 - transport po schodech nahoru

MANIPULACE SE ZÁMKEM KOLEČEK

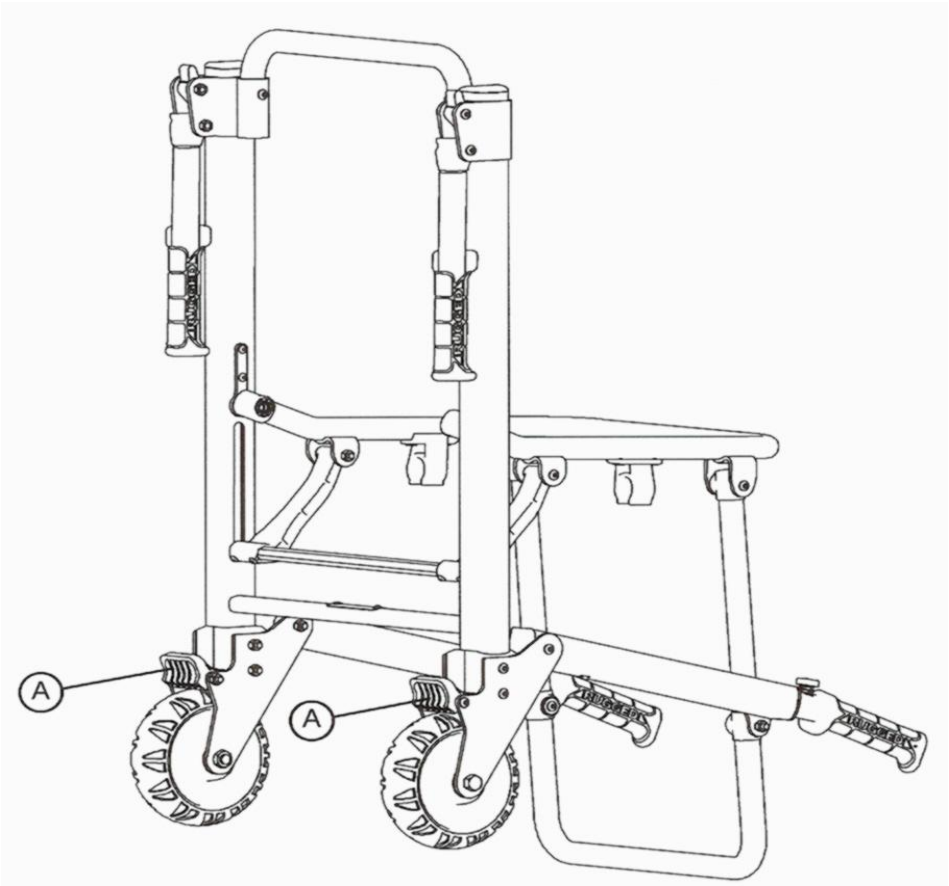

Obr.37 - zámek koleček

1. Pro aktivaci zámku koleček sešlápněte na doraz pedály A.
2. Pro uvolnění zámku koleček, sešlápnutím uvolněte pedál zámku nebo jej nadzdvihněte špičkou nohy.
   Je-li zámek koleček uvolněn, opírá se horní část pedálu o rám křesla.

VAROVÁNÍ

Zámky koleček používejte pouze při transferu pacienta nebo transportu pojízdného křesla bez pacienta. Jinak může dojít ke sklopení pojízdného křesla a ohrožení zdraví pacienta nebo obsluhy či poškození pojízdného křesla.

Zámek koleček pouze zajišťuje pojízdné křeslo před samovolným pohybem a pomáhá při transferu pacienta. Neposkytuje však dostatečné zajištění proti pohybu při působení zevních sil na jakékoli ploše.

Nikdy nenechávejte pacienta v pojízdném křesle bez dozoru, aby nedošlo k úrazu. Pojízdné křeslo s pacientem držte pevně.

Nikdy nepoužívejte zámky u opotřebovaných koleček. Použití zámků koleček na kolečka s menším průměrem než 5" (Model 6252) nebo 6" (Modely 6250/6251) může narušit správnou funkci zámku a ohrozit zdraví pacienta nebo obsluhy či poškodit pojízdné křeslo nebo další zařízení.

NASTAVENÍ ZAMYKACÍ SÍLY KOLEČEK

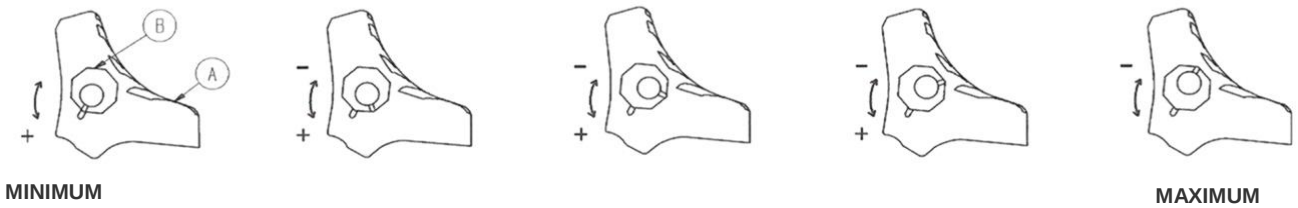

Obr.38 - nastavení zamykací síly koleček

1. Pro nastavení síly zámku koleček odstraňte šroub ze středu zamykacího pedálu. Zámek koleček je původně nastaven na minimální zamykací sílu. Značka na pedálu A je v zákrytu se značkou na osmihranném pouzdru B.

2. Sejměte osmihranné pouzdro B. Pro zvýšení zamykací síly otočte pouzdrem proti směru hodinových ručiček a pro snížení zamykací síly po směru hodinových ručiček. Zasuňte pouzdro zpět do pedálu a zašroubujte.

3. Před uvedením pojízdného křesla do provozu vyzkoušejte zamykací sílu pedálu.

POZNÁMKA
Pokud po nastavení pedál stále nedrží náležitě kolečko, kolečko vyměňte.

MANIPULACE S PŘÍDAVNÝMI ZAMYKACÍMI ZVEDACÍMI DRŽADLY

VAROVÁNÍ
Aby nedošlo k úrazu, vždy zkontrolujte, zda jsou zvedací držadla zamčena v příslušné poloze, dříve než je použijete pro naklonění pojízdného křesla dozadu.

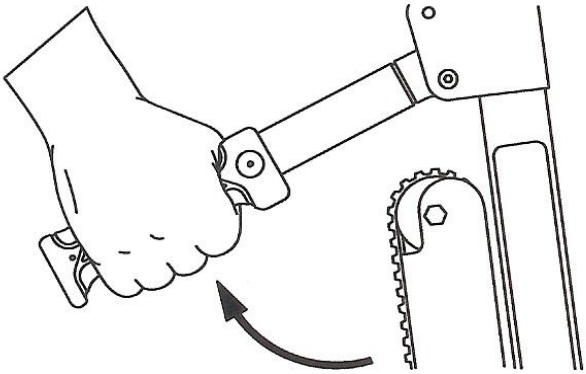

Obr.39 - držadlo zdvihněte

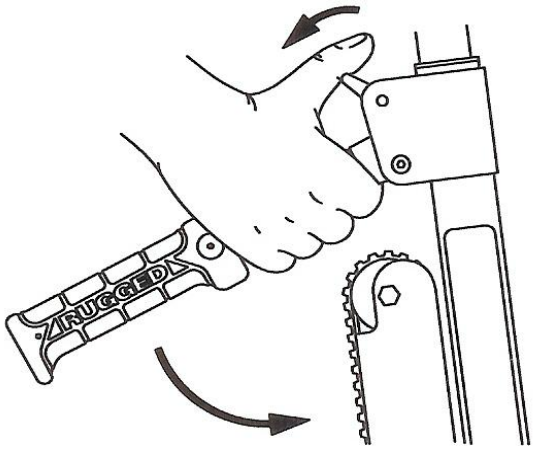

Obr.40 - stiskněte páčku

Při použití zamykacích zvedacích držadel v zadní části křesla zdvihněte držadla tak, aby se v příslušné poloze.
Dříve než nakloníte pojízdné křeslo dozadu, zkontrolujte, zda jsou zvedací držadla bezpečně zamčena v příslušné poloze.
Pro sklopení držadel uchopte držadlo, palcem stiskněte červenou páčku a přiklopte držadlo dolů k rámu křesla.

POUŽITÍ PŘÍDAVNÉ OPĚRKY HLAVY (POUZE MODEL 6252)

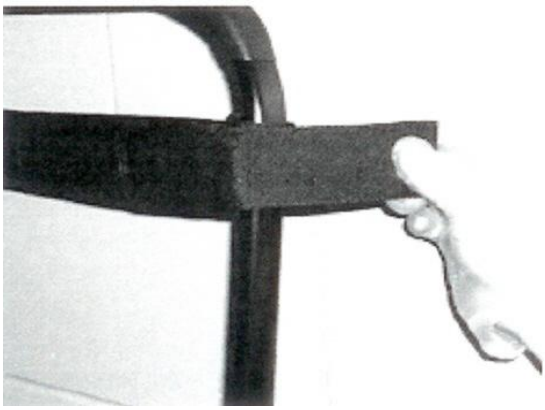

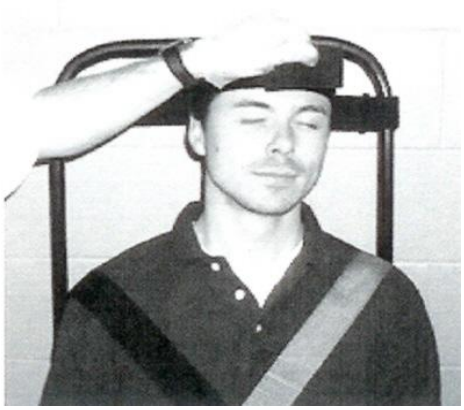

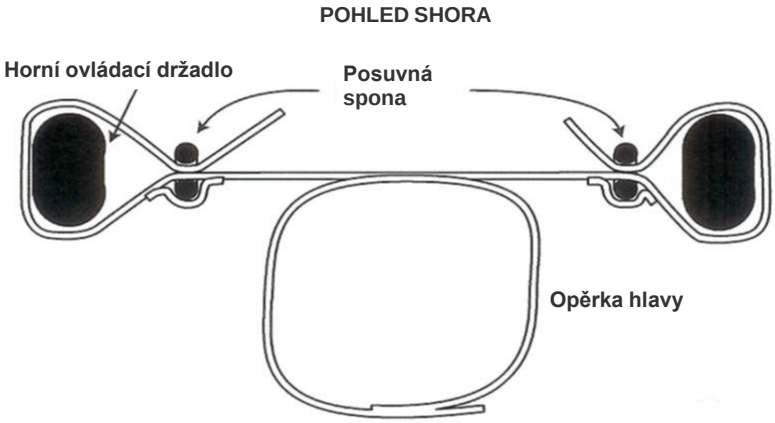

Obr.41 - 43 - instalace a použití opěrky hlavy

VAROVÁNÍ

Pojízdné křeslo Stair-PRO se nedoporučuje používat v případě možných poranění krční a hrudní páteře nebo dalších zlomenin.
Před použitím přídavné opěrky hlavy musí být vysunuto horní ovládací držadlo.
Nejprve jednou rukou zatáhněte za červený odjišťovací kabel a poté druhou rukou za ovládací držadlo.
Uvolněte kabel a držadlo se zamkne v mezilehlé nebo plně vysunuté poloze.
Při instalaci přídavné opěrky hlavy k výsuvnému hornímu držadlu obtočte volné konce pásu kolem svislých částí držadla a protáhněte je plastikovýni sponami.
Pás utáhněte a zajistěte.
Výšku nastavíte tak, že pás uvolníte, posunute do požadované polohy a opět utáhnete.
Opěrka by měla být umístěna v úrovni baze lební.
V případě pacientů s úplnou nebo částečnou ztrátou vědomí zajistěte hlavu pacienta pomocí zbývajících dvou částí pásu.
Oviňte je okolo hlavy pacienta, překřižte a utáhněte dle potřeby.
Pokud se zbývající části pásu nepoužijí, mohou být obtočeny kolem držadla a fixovány k zadní části opěrky.

POUŽITÍ DALŠÍ ASISTENCE

VAROVÁNÍ

Aby nedošlo k úrazu, vyžaduje transport pacienta na schodech minimálně dva pracovníky obsluhy. Pokud je potřeba další asistence pro bezpečné ovládání pojízdného křesla, umístěte další asistenty podle tohoto grafu.

	DOLŮ	NAHORU
DVA PRACOVNÍCI OBSLUHY	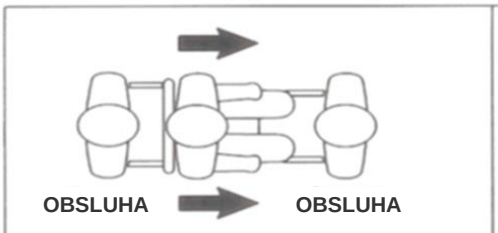	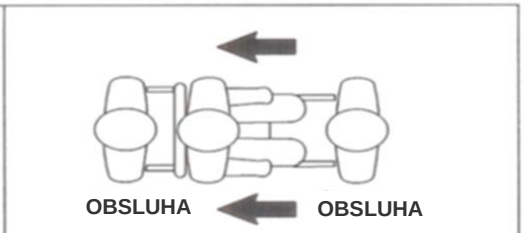
DVA PRACOVNÍCI OBSLUHY JEDEN ASISTENT	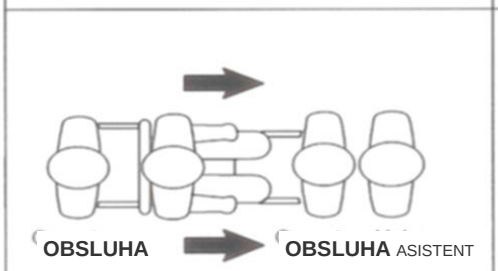	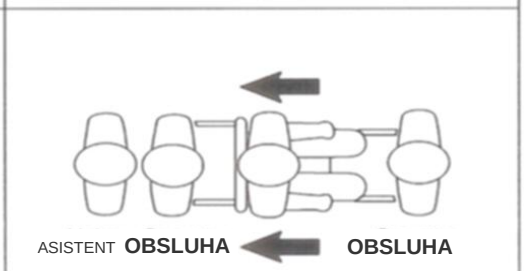
DVA PRACOVNÍCI OBSLUHY DVA ASISTENTI	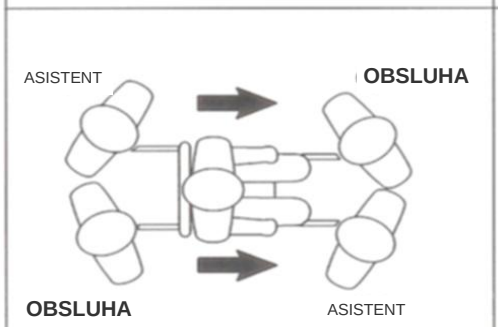	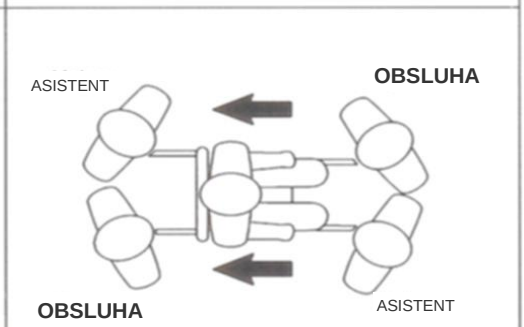
DVA PRACOVNÍCI OBSLUHY TŘI ASISTENTI	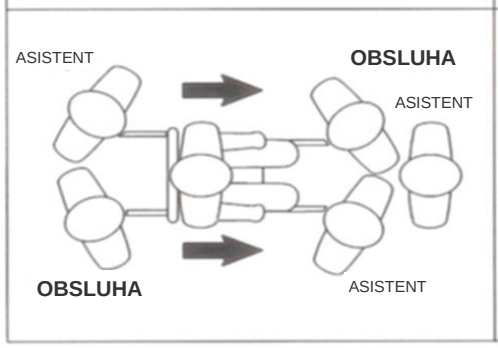	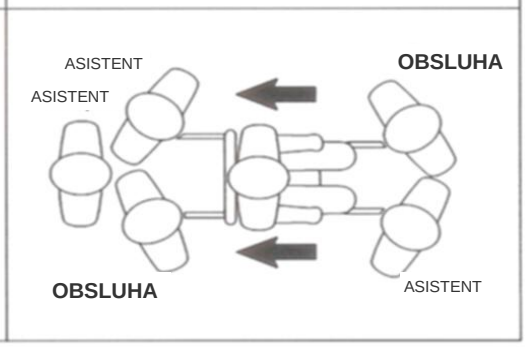

ČIŠTĚNÍ

Modely pojízdného křesla 6250, 6251 a 6252 jsou určeny k přístrojovému čištění.
Výrobek může jevit známky oxidace nebo odbarvení v důsledku opakovaného čištění. Avšak při dodržení správného postupu čištění nedochází ke zhoršení funkce pojízdného křesla.

Mytí :

- Dodržujte přesně doporučení výrobce čistících roztoků
- Firma Stryker Medical doporučuje pro mytí pojízdného křesla standardní mycí přístroj či nářadí používané v nemocnicích

Omezení :

VAROVÁNÍ

Používejte všechny dostupné osobní ochranné prostředky (ochranné brýle, respirátor, atd.,), abyste se vyhnuli riziku vdechnutí infekčních částic. Při strojovém mytí se mohou rozvířit nečistoty nahromaděné v průběhu používání pojízdného křesla.

PRO ČIŠTĚNÍ NEPOUŽÍVEJTE PÁRU ČI ULTRAZVUK
Maximální teplota vody 180°F / 68°C
Maximální teplota sušení vzduchem 240°F / 115°C
Maximální tlak vody by neměl přesáhnout 1500 psi / 130,5 bar.
Pokud se pro čištění používá ručního přístroje, musí být tryska ve vzdálenosti minimálně 24" / 61 cm od pojízdného křesla.
V případě nedodržení těchto pokynů neplatí žádná záruka na tento výrobek.

Pokud se u modelu 6252 dostane mezi pás systému Stair-TREAD a rám pohyblivého pásu cizí těleso, je nutno rám pohyblivého pásu vyčistit.

1. Uvolněte pohyblivé pásy a sejměte zadní kolečka .
2. Vyčistěte důkladně rám pohyblivých pásů technickým alkoholem.
3. Pro opláchnutí pásu použijte silný proud vody (viz výše). Dbejte, abyste vyčistili vnitřní i vnější povrch pásů.
4. Před opětovnou montáží nechte pásy úplně vyschnout.
5. Namontujte zpět pohyblivé pásy a zadní kolečka
6. Na základě příslušných upozornění a varování vyzkoušejte fungování pojízdného křesla pomocí simulované hmotnosti pacienta při sestupování ze schodů.
7. Pokud pohyblivé pásy nefungují, je třeba provést jejich údržbu nebo je vyměnit.

Omezení - pokračování :

Při dodržení koncentrací doporučených výrobcem, lze použít buď fenolový nebo kvaternární typ dezinfekčních prostředků.
Jodoformový typ dezinfekčních prostředků se nedoporučuje, neboť může způsobit skvrny.

DOPORUČENÉ ČISTÍCÍ PROSTŘEDKY PRO POVRCHY POJÍZDNÝCH KŘESEL
Modely 6250, 6251 a 6252 :
KVATERNÁRNÍ ČISTÍCÍ PROSTŘEDKY - aktivní složka chlorid amonný
FENOLOVÉ ČISTÍCÍ PROSTŘEDKY - aktivní složka o-fenylfenol
CHLOROVÉ BĚLÍCÍ ROZTOKY - 5,25% - slabší roztok než 1:100

POPIS	HARMONOGRAM
Čištění a dezinfekce	Po každém použití
Kontrola	Při frekvenci použití 1-25 krát měsíčně, kontrolujte pojízdné křeslo každých 6 měsíců Při frekvenci použití 26-200 krát měsíčně, kontrolujte pojízdné křeslo každé 3 měsíce Při frekvenci použití více než 201 krát měsíčně, kontrolujte pojízdné křeslo každý měsíc
Údržba pohyblivých pásů Stair-TREAD Model 6252	Po použití na cca 500 poshodích nebo reaguje-li systém Stair-TREAD zpomaleně.

KONTROLNÍ SEZNAM

- ★ Všechny upevňovací pásy a přezky jsou funkční
- ★ Všechny svary jsou neporušené, bez prasklin či zlomů
- ★ Všechny kovové součásti - nezohýbané či zlomené
- ★ Na kolečkách nejsou nečistoty
- ★ Všechna kolečka rotují volně a otáčejí se kolem osy
- ★ Přídavný zámek koleček drží při zamčení pevně kolečka a při odemčení nebrání jejich pohybu
- ★ Přední rejdovací kolečka rotují volně a otáčejí se kolem osy
- ★ Pojízdné křeslo se správně rozklápí a uzamyká
- ★ Sedadlo ani opěradlo není rozpárané a nejsou na nich trhliny či díry.
- ★ Kurtovací pása jsou v bezvadném stavu a správně fungují.
- ★ Zvedací držadla u podnožníku se vysouvají a zamykají správně do příslušné polohy.
- ★ Zvedací držadla u opěradla se sklápějí a rozklápějí.
- ★ Horní ovládací držadlo se vysouvá a zamyká do všech poloh (je-li součástí výbavy).
- ★ Systém Stair-TREAD se správně rozklápí a zamyká (je-li součástí výbavy).
- ★ Pohyblivé pásy Stair-TREAD se neblokují (jsou-li součástí výbavy).
- ★ Na pásech systému Stair-TREAD neprosvítá vnitřní tkanina. Pokud ano, je třeba je je vyměnit (jsou-li součástí výbavy).
- ★ Systém Stair-TREAD funguje správně. V případě potřeby proveďte jejich údržbu (jsou-li součástí výbavy)
- ★ Na pohyblivých pásech Stair-TREAD nebo jejich rámu nejsou zbytky žádných mazadel.
- ★ Odjišťovací kabel horního držadla není opotřebovaný nebo poškozený. V případě potřeby ho vyměňte (model 6252).
- ★ Přídavná zařízení jsou v bezvadném stavu a náležitě fungují.

Výrobní číslo ……..

Model č. ……..

Podpis ……..

Datum ……..

Dowell Ltd., B.Hofmeisterove 955, 156 00 Praha 5, Czech Republic
Tel : +420 / 257 920 310, 257 920 291
Mobile : +420 / 602 374 516
Fax : +420 / 257 920 360
E-mail : dowell@dowell.cz