stryker®
Medical

# 6100

## Model 6100 Rugged™ M1 – polohovatelná nosítka

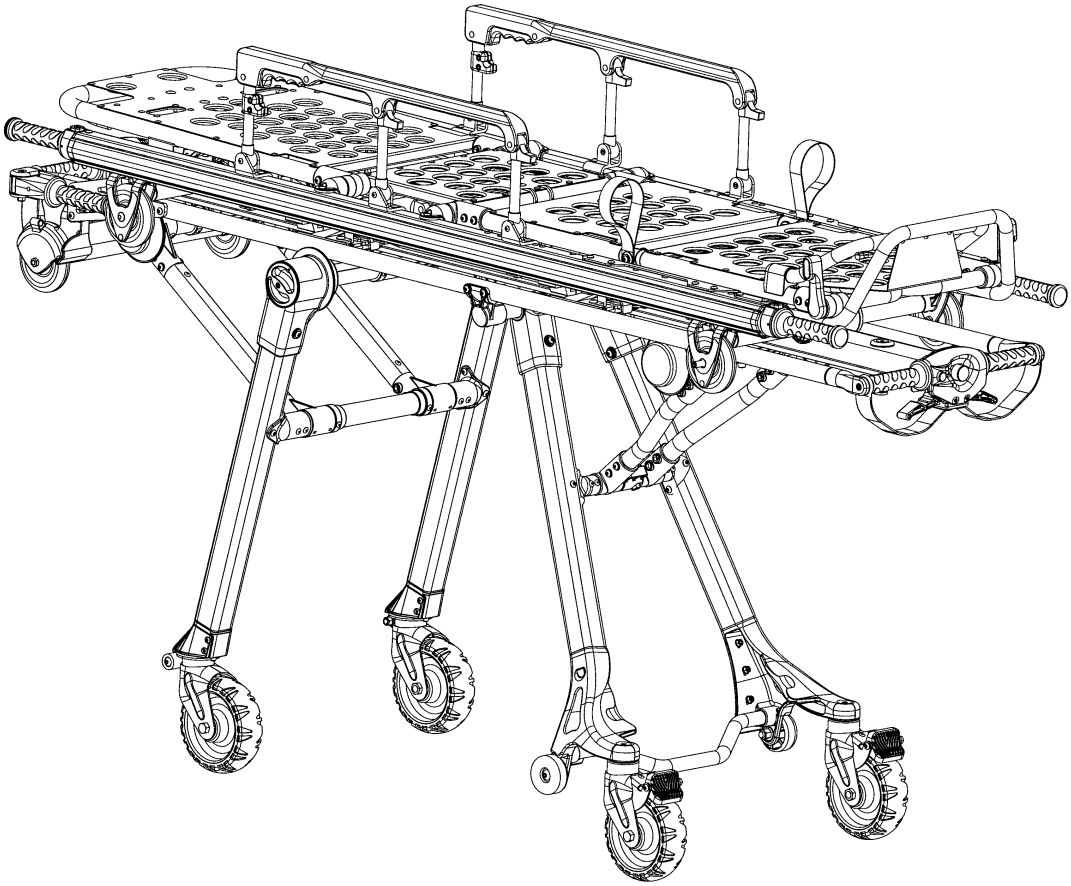

# Obsah

Úvod . . . . . 4

Záruka

Náhradní díly a servis . . . . . 5

Doplňkové záruční krytí . . . . . 5

Oprávnění ke vrácení zboží . . . . . 6

Reklamace poškození zboží při přepravě . . . . . 6

Bezpečnostní opatření . . . . . 7

Příprava ke zprovoznění nosítek . . . . . 8, 9

Instalace upevňovacího mechanizmu polohovatelných nosítek . . . . . 10, 11

Podvozek

Popis podvozku . . . . . 12

Popis základních částí . . . . . 13

Návod k použití . . . . . 14

Polohování nosítek . . . . . 15

Polohy nosítek . . . . . 16

Nakládání nosítek do vozidla . . . . . 17

Vykládání nosítek z vozidla . . . . . 18

Použití další asistence . . . . . 19

Zámek rejdovacích koleček . . . . . 20

Připevnění nosítka k podvozku . . . . . 21

Zámek koleček . . . . . 22

Výsuvná zvedací držadla podhlavníku . . . . . 23

# Obsah

Nosítko
Popis nosítka a jeho součástí . . . . . 24, 25
Polohovací část podhlavníku . . . . . 26
Boční madla . . . . . 26
Polohovací část podnožníku . . . . . 27
Trendelenburgova poloha . . . . . 28
Výsuvná zvedací držadla . . . . . 29
3–stupňový infúzní stojan . . . . . 30
Přemísťování pacienta na nosítka . . . . . 31
Kurtovací pásy . . . . . 32, 33
Pojíždění s nosítky . . . . . 34
Preventivní údržba
Čištění . . . . . 35, 36
Harmonogram preventivní údržby . . . . . 37
Kontrolní seznam preventivní údržby . . . . . 38, 39
Nastavení zamykací síly koleček . . . . . 40
Nastavení zamykací síly zarážky . . . . . 41
Výměna pásů podvozku . . . . . 42–44
Seřízení pneumatického zvedání polohovatelného podhlavníku . . . . . 45
Protokol údržby . . . . . 46
Záznam o školení . . . . . 47

## ÚVOD

Účelem tohoto návodu je pomoci vám při používání a údržbě polohovatelných nosítek vyráběných pod označením 6100 Series M1 Ambulance Cot. Pročtěte si ho pozorně dříve, než začnete výrobek používat či na něm provádět jakoukoli údržbu.

## DEFINICE UPOZORNĚNÍ / POZNÁMKY

Části označené UPOZORNĚNÍ a POZNÁMKA mají zvláštní význam a je třeba jim věnovat patřičnou pozornost.

## UPOZORNĚNÍ

Takto označené části uvádějí případy, kdy by mohla být ohrožena bezpečnost pacienta. Podcenění těchto informací by mohlo mít za následek úraz pacienta nebo uživatele.
Tyto pokyny dále zdůrazňují zvláštní postupy a opatření, které je nutno dodržovat, aby nedošlo k poškození nosítek.

## POZNÁMKA

Uvádí informace pro snazší údržbu a vysvětlení důležitých instrukcí.

# Záruka

## Omezená záruka:

Stryker Medical Division, divize společnosti Stryker Corporation, zaručuje prvnímu kupujícímu, že její výrobky jsou bezchybné z hlediska materiálu a provedení po dobu jednoho (1) roku od data dodávky. Závazek firmy Stryker v rámci této záruky je výslovně omezen na dodání náhradních dílů a s tím spojeného servisu jakéhokoli výrobku, který je výhradně dle uvážení firmy Stryker shledán vadným. Firma Stryker zaručuje prvnímu kupujícímu, že rám a svary na lůžkách budou bez vad po celou dobu, kdy je bude první kupující vlastnit. Na žádost firmy Stryker budou výrobky nebo jejich části, u nichž byla uplatněna reklamace, zaslány do továrny firmy Stryker. Jakékoli nesprávné použití nebo změny či opravy, které podle soudu firmy Stryker mají závažný negativní dopad na výrobek, budou mít za následek neplatnost této záruky. Žádný zaměstnanec či zástupce firmy Stryker nemá oprávnění jakýmkoli způsobem tuto záruku měnit.

Polohovatelná nosítka do sanitních vozidel (Stryker Medical ambulance cots) mají 5letou předpokládanou životnost za normálních podmínek používání a náležité pravidelné údržby popsané v návodu o údržbě.

Toto prohlášení tvoří úplnou záruku firmy Stryker týkající se výše uvedeného výrobku. FIRMA STRYKER NEPOSKYTUJE ŽÁDNOU DALŠÍ VÝSLOVNOU NEBO IMPLIKOVANOU ZÁRUKU ČI UJIŠTĚNÍ KROMĚ VÝŠE UVEDENÉHO. NEEXISTUJÍ ŽÁDNÉ ZÁRUKY PRODEJNOSTI A ŽÁDNÉ ZÁRUKY VHODNOSTI PRO URČITÝ ÚČEL. FIRMA STRYKER NENÍ V ŽÁDNÉM PŘÍPADĚ ODPOVĚDNÁ ZA NÁHODNÉ NEBO NÁSLEDNÉ ŠKODY VZNIKLÉ V DŮSLEDKU PRODEJE NEBO POUŽÍVÁNÍ VÝROBKU.

## Náhradní díly a servis:

Výrobky Stryker jsou podporovány celostátní servisní sítí s odborně školeným personálem, který promptně zajišťuje servis. V případě potřeby volejte svého místního zástupce nebo zákaznickou službu Stryker Customer Service na čísle (800) 327–0770.

## Doplňkové záruční krytí:

Firma Stryker zpracovala komplexní program rozšířené záruky pro zajištění dokonalého fungování vašeho výrobku a eliminaci neočekávaných nákladů. Doporučujeme aktivovat tyto programy *před* vypršením záruky na výrobek, čímž se vyhnete případným dalším poplatkům za technické zdokonalení. Firma Stryker nabízí tyto doplňkové záruky:

## Rozšířená záruka (díly a práce)

- Všechny náhradní díly (bez matrací a spotřebních součástí)
- Práce a cesta technika u všech plánovaných a neplánovaných oprav
- Každoroční preventivní údržba a opravy
- Administrativní zpracování preventivní údržby (JCAHO)
- Přednostní pohotovostní servis

## Standardní záruka (pouze práce):

- Práce a cesta technika u všech plánovaných a neplánovaných oprav
- Každoroční preventivní údržba a opravy
- Administrativní zpracování preventivní údržby (JCAHO)
- Přednostní pohotovostní servis

## Základní záruka (pouze díly):

- Všechny náhradní díly (bez matrací a spotřebních součástí)
- Přednostní pohotovostní servis

***Pro další informace volejte vašeho místního zástupce nebo číslo (800) 327–0770***

# Záruka

## Oprávnění k vrácení zboží:

Zboží nelze vrátit bez souhlasu oddělení služeb zákazníkům firmy Stryker. Zboží, které se vrací, musí být opatřeno autorizačním číslem přiděleným firmou Stryker, která si vyhrazuje právo účtovat náklady za přepravu a uskladnění vrácených položek.

NELZE VRÁTIT SPECIÁLNÍ A MODIFIKOVANÉ POLOŽKY A POLOŽKY, KTERÉ SE JIŽ NEVYRÁBĚJÍ.

## Poškozené zboží:

Nařízení ICC stanoví, že reklamace na poškozené zboží musí být uplatněny u přepravce do patnácti (15) dní od přijetí zboží. NEPŘIJÍMEJTE POŠKOZENÉ ZÁSILKY, POKUD NENÍ POŠKOZENÍ UVEDENO NA DODACÍM LISTU PŘI PŘIJETÍ. Na základě promptního upozornění uplatní firma Stryker reklamaci přepravného u příslušného přepravce za vzniklé škody. Reklamace bude omezena na výši skutečných reprodukčních nákladů. V případě, že firma Stryker neobdrží tuto informaci do patnácti (15) dnů po dodání zboží nebo poškození nebylo uvedeno na dodacím listu při přijetí, odpovídá zákazník za zaplacení původní faktury v plné výši.

Reklamace týkající se nedodržení podmínek zásilky musí být uplatněny do třiceti (30) dnů po fakturaci.

## Mezinárodní záruční doložka:

Tato záruka vychází z praxe USA. Záruky v jiných zemích se mohou lišit. Pro další informace kontaktujte místního zástupce firmy Stryker Medical.

### Patentové informace

Výrobky RUGGED™ jsou kryty těmito patenty:

| | |
|---|---|
| USA | 5,575,026 |
| | 5,537,700 |

Další patenty se projednávají

# Souhrn bezpečnostních opatření

Při používání nosítek nebo provádění servisních prací je třeba dodržovat následující seznam bezpečnostních opatření. Tato opatření jsou uváděna na příslušných místech návodu. Před použitím výrobku si tento seznam pečlivě přečtěte.

## ⚠ UPOZORNĚNÍ

- Nesprávné použití nosítek RUGGED™ může způsobit zranění pacienta nebo pracovníka obsluhy. Používejte nosítka pouze tak, jak je popsáno v tomto návodu.
- Vždy používejte kurtovací pásy pro zajištění pacienta na nosítkách. Nezajištěný pacient může spadnout z nosítek a zranit se.
- Nikdy nenechávejte pacienta na nosítkách bez dozoru, aby nedošlo k úrazu. Nosítka s pacientem pevně držte.
- Zámek koleček pouze zajišťuje nosítka před samovolným pohybem. Neposkytuje však dostatečné zajištění proti pohybu při působení zevních sil na jakékoli ploše.
- Nikdy nemanipulujte se zámkem koleček, je-li na nosítkách pacient. Může dojít ke sklopení nosítek a ohrožení zdraví pacienta nebo obsluhy či poškození nosítek.
- Při nakládání nosítek do sanitního vozidla či nakládacího zařízení nebo jejich vykládání, stejně jako při jejich polohování, musí být zámek rejdovacích koleček a rejdovací kolečka zamčena, jinak budou nosítka nestabilní a mohou ohrozit zdraví pacienta či obsluhy.
- Při polohování nosítek vždy zkontrolujte, zda je rám podvozku bezpečně zajištěn předtím, než uvolníte stisk příslušných zvedacích držadel.
- Nakládání, vykládání a polohování nosítek vyžaduje minimálně jednoho školeného pracovníka obsluhy. Obsluha musí být schopna zvednout celkovou váhu pacienta a všech dalších předmětů na nosítkách. (V případě potřeby další asistence viz str. 19.)
- Předtím, než sjedete s nájezdovými kolečky z plošiny podia sanitního vozidla, zkontrolujte, zda došlo k zamknutí podvozku. Nezajištěný podvozek může způsobit nestabilitu nosítek a ohrozit zdraví pacienta a/nebo obsluhy.
- Při polohování nosítek vždy zkontrolujte, zda je podvozek bezpečně zamčen v patřičné poloze předtím, než pustíte držadla.
- Neškolený personál nesmí nosítka obsluhovat. Neškolení technici/personál mohou ohrozit svoje zdraví i zdraví pacienta.
- Neprovádějte úpravy nosítek RUGGED™. Mohlo by dojít k nepředvídatelným situacím a případnému úrazu pacienta nebo obsluhy. V důsledku úprav též přestane platit záruka (viz str. 5).
- Nesprávná údržba může způsobit úraz nebo poškodit nosítka. Údržbu provádějte vždy v souladu s tímto návodem. Používejte pouze díly a postupy údržby schválené firmou Stryker. Při použití neschválených dílů a postupů může dojít k nepředvídatelným situacím a případnému úrazu, přičemž na výrobek nebude platit záruka.
- Nesprávné čištění nebo vyměňování znečištěné matrace či součástí nosítek zvyšuje riziko výskytu krví přenášených patogenů a může ohrozit zdraví pacienta či obsluhy.

## ⚠ UPOZORNĚNÍ

- **Pro čištění nosítek nepoužívejte páru či ultrazvuk.** Čištění nosítek provádějte tak, jak je popsáno na str. 35. V případě nedodržení těchto instrukcí neplatí žádné záruky.

# Příprava ke zprovoznění nosítek

Vybalte krabice a zkontrolujte, zda všechny části fungují. Je důležité, aby byla nosítka před uvedením do provozu náležitě funkční. Před uvedením nosítek do provozu by měl školený pracovník servisu zkontrolovat následující seznam a návod k použití.

## Nosítko

_____ Všechny upevňovací pásy a přezky – funkční
_____ Všechny svary – neporušené, bez prasklin či zlomů
_____ Všechny součásti – nezohýbané, nezlomené
_____ Obvodové nárazníky – neporušeny
_____ Nájezdová kolečka – rotují volně, nápravy nepoškozené
_____ Polohovatelný podhlavník – funkční (nastavení polohovatelného podhlavníku viz str. 45)
_____ Výsuvná zvedací držadla – fungují správně (celkem 4)
_____ Boční madla – fungují správně (přídavné zařízení)
_____ Polohovací část podnožníku /Trendelenburgova poloha – funguje správně (přídavné zařízení)
_____ Závlačky na nosítkách – bezpečné, nezohýbané, nezlomené (celkem 4)
_____ Nosítko je bezpečně zamčené do podvozku, vodicí lišty nezohýbané, nezlomené
_____ Přídavná zařízení – nepoškozená, fungují správně

## Matrace

_____ Povlak matrace – není rozpáraný, nejsou na něm trhliny či díry
_____ Velikost matrace odpovídá nosítku

## Systém kurtování

_____ Přezky a pásy – fungují správně
_____ Popruhy – neroztřepené a nepotrhané
_____ Stehy popruhů – neuvolněné a nepotrhané

## Podvozek

_____ Všechny upevňovací pásy a přezky – funkční
_____ Všechny svary – neporušené, bez prasklin či zlomů
_____ Všechny součásti – nezohýbané, nezlomené
_____ Plastikové popruhy – nepoškozené (na konstrukci předních a zadních noh)
_____ Pojezdová kolečka – rotují volně, nápravy nepoškozené
_____ Všechna kolečka – rotují volně a otáčejí se kolem osy, nápravy nepoškozené
_____ Zámek rejdovacích koleček – funguje správně (nastavení síly zarážky viz str. 41)
_____ Zámky koleček – fungují správně (nastavení zamykací síly pedálu viz str. 1–40)
_____ Podvozek lze nakládat do vozidla a vykládat bez problémů
_____ Zelená odjišťovací páka a tlačítko – nepoškozené a fungují správně
_____ Podvozek je bezpečný a funguje správně ve všech výškových polohách
_____ Červené odjišťovací páky – nepoškozené a fungují správně (oba konce)

# Příprava ke zprovoznění nosítek

## Podvozek (pokr.)

_____ Nosítko je bezpečně usazeno do podvozku; odjišťovací mechanizmus nosítek funguje správně
_____ Závlačka na podvozku – bezpečná, nezohýbaná, nezlomená
_____ Výsuvná zvedací držadla – nepoškozená, fungují správně (přídavné zařízení)
_____ Přídavná zařízení nepoškozená, fungují správně
_____ Podvozek se bezpečně fixuje v upevňovacím mechanizmu (viz POZOR níže)

Plošina podia sanitního vozidla, kde budou nosítka RUGGED™ použita, musí mít:

- Volný přístup pro nakládání nosítek do vozidla.
- Dostatečně velkou plošinu podia či nakládacího zařízení pro složená nosítka a upevňovací mechanizmus.
- Upevňovací mechanizmus Stryker
- Přímé vodicí lišty – Model 6372 Center Mount, Straight Guides
- Vodicí lišty – Model 6373 Center Mount, DIN Guides
- Výšku plošiny nebo nakládacího zařízení mezi 68,6 cm (27,0 “) a 78,8 cm (31,0 “)

V případě potřeby proveďte úpravy vozidla, nikoli nosítek.

---

### ⚠ UPOZORNĚNÍ

Neprovádějte úpravy nosítek RUGGED™. Mohlo by dojít k nepředvídatelným situacím a případnému úrazu pacienta nebo obsluhy. V důsledku úprav též přestane platit záruka (viz str. 5).

---

### ⚠ POZOR

Model polohovatelných nosítek 6100 Ambulance Cot v kombinaci s upevňovacími mechanizmy Model 6372 nebo Model 6373 je zkonstruován v souladu s normou BS EN 1789 pro vozidla zdravotnických služeb a jejich vybavení – sanitní vozidla. Upevňovací mechanizmus polohovatelných nosítek musí být odborně nainstalován tak, aby této normě odpovídal. Při montáži se doporučuje použít pod povrch (podia nebo nakládacího zařízení) ve všech bodech montáže čtvrtpalcové ocelové podložky (či podobné destičky). Před uvedením systému do provozu vyzkoušejte, zda instalace odpovídá normě BS EN 1789.

# Instalace upevňovacího mechanizmu polohovatelných nosítek

Upevňovací mechanizmy nosítek Stryker Model 6372 a 6373 jsou zkonstruovány tak, aby byly kompatibilní pouze s nosítky odpovídajícími požadavkům instalace uvedeným na str. 11. Polohovatelná nosítka do sanitních vozů, která v současné době odpovídají této specifikaci, jsou:

**Stryker**
Model 6100 M1 Roll–In System

**Ferno–Washington**
Model X–2*

## UPOZORNĚNÍ

Obsluha nosítek je odpovědná za zajištění, že nosítka používaná s upevňovacími mechanizmy Stryker Model 6372 nebo 6373 splňují požadavky instalace uvedené na str. 11. Při použití nosítek nekompatibilních s upevňovacím mechanizmem Stryker Model 6372 nebo 6373 může dojít k úrazu.

Podrobnější návod pro instalaci a použití upevňovacích mechanizmů nosítek Stryker Model 6372 a 6373 naleznete v části odkazující na číslo dílu 6372–90–11 Návod k instalaci/použití upevňovacích mechanizmů pro polohovatelná nosítka RUGGED™.

## ⚠ POZOR

Model polohovatelných nosítek 6100 Ambulance Cot v kombinaci s upevňovacími mechanizmy Model 6372 nebo Model 6373 je zkonstruován v souladu s normou BS EN 1789 pro vozidla zdravotnických služeb a jejich vybavení – sanitní vozidla. Upevňovací mechanizmus polohovatelných nosítek musí být odborně nainstalován tak, aby této normě odpovídal. Při montáži se doporučuje použít pod povrch (podia nebo nakládacího zařízení) ve všech bodech montáže čtvrtpalcové ocelové podložky (či podobné destičky). Před uvedením systému do provozu vyzkoušejte, zda instalace odpovídá normě BS EN 1789.

* Firma Stryker neodpovídá za změny ve specifikaci nosítek jiného výrobce.

# Instalace upevňovacího mechanizmu polohovatelných nosítek

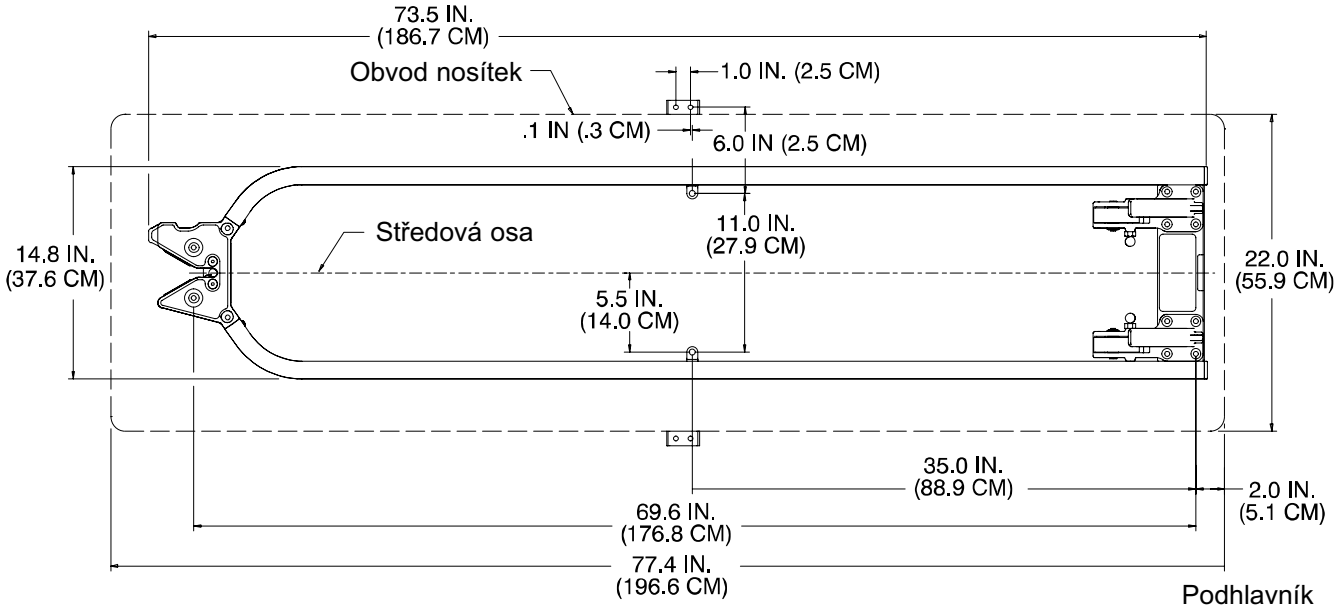


**Pohled 2A**

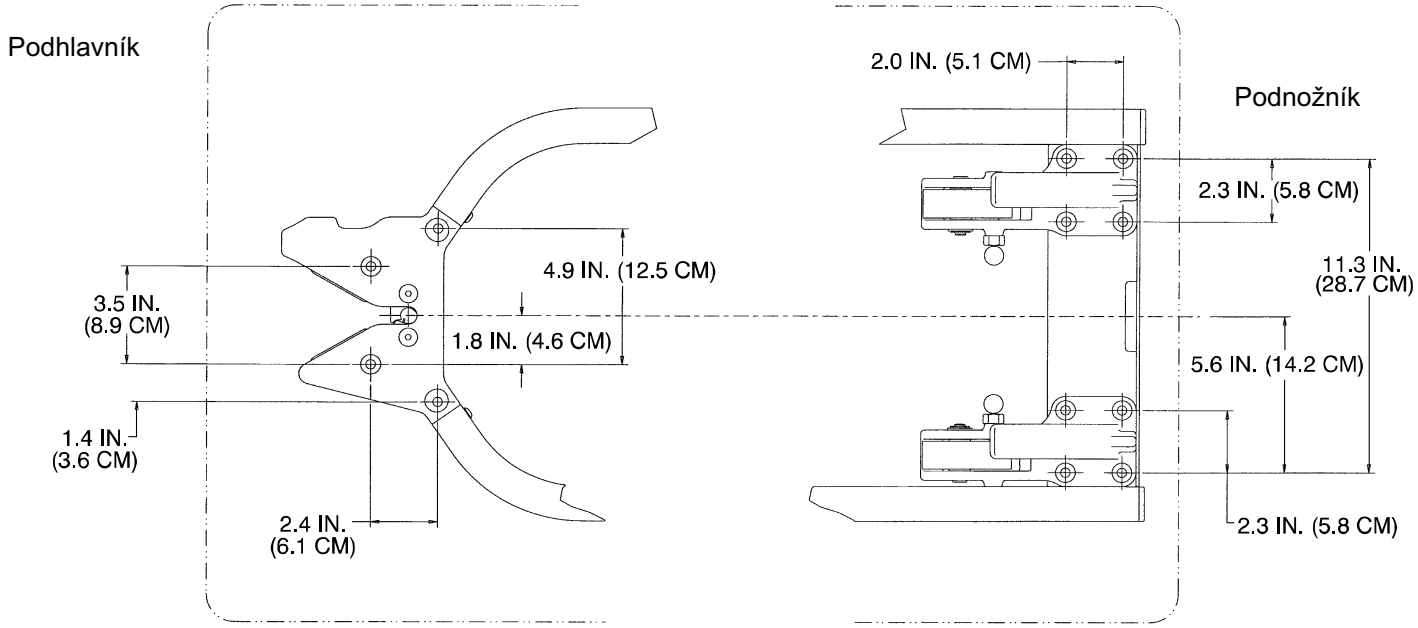


**Pohled 2B**

## TECHNICKÉ ÚDAJE

### 6100 Series M1 Base Unit – part number 6100–003–000

| | |
|---|---|
| Délka | 196,6 cm (77,4“) |
| Šířka | 55,9 cm (22,0“) |
| Výška[1] – Poloha 1<br>Poloha 2<br>Poloha 3<br>Poloha 4<br>Poloha 5<br>Poloha 6<br>Poloha 7<br>Poloha 8 | 36,6 cm (14,4“)<br>62,0 cm (24,4“)<br>76,2 cm (30,0“)<br>87,9 cm (34,6“)<br>95,5 cm (37,6“)<br>99,8 cm (39,3“)<br>33,0 cm (13,0“)<br>– |
| Váha[2] | 33,3 kg (73,5 lb) |
| Maximální nosnost | 228 kg (500 lb) |
| Průměr rejdovacích koleček / šíře | 15,2 cm /5,1 cm (6“/2“) |
| Minimální počet pracovníků obsluhy pro nakládání/ vykládání | 1 |
| Doporučené upínací systémy nosítek | Model 6372 Center Mount, Straight Guide<br>Model 6373 Center Mount DIN Guide |
| Doporučená výška plošiny/ nakládacího zařízení | 68,6 cm – 78,8 cm (27“ – 31“) |

[1] Výška ložné plochy v sedací části bez matrace.

[2] Váha standardní základní jednotky je bez přídavných zařízení.

Firma Stryker si vyhrazuje právo změnit specifikace bez upozornění.

Konstrukce systému M1 Roll–In System odpovídá normě BS EN 1865, specifikacím pro nosítka a další vybavení pro manipulaci s pacientem používaným v sanitních vozech a normě BS EN 1789 pro vozidla zdravotnických služeb a jejich vybavení – sanitní vozy.

# Popis základních částí

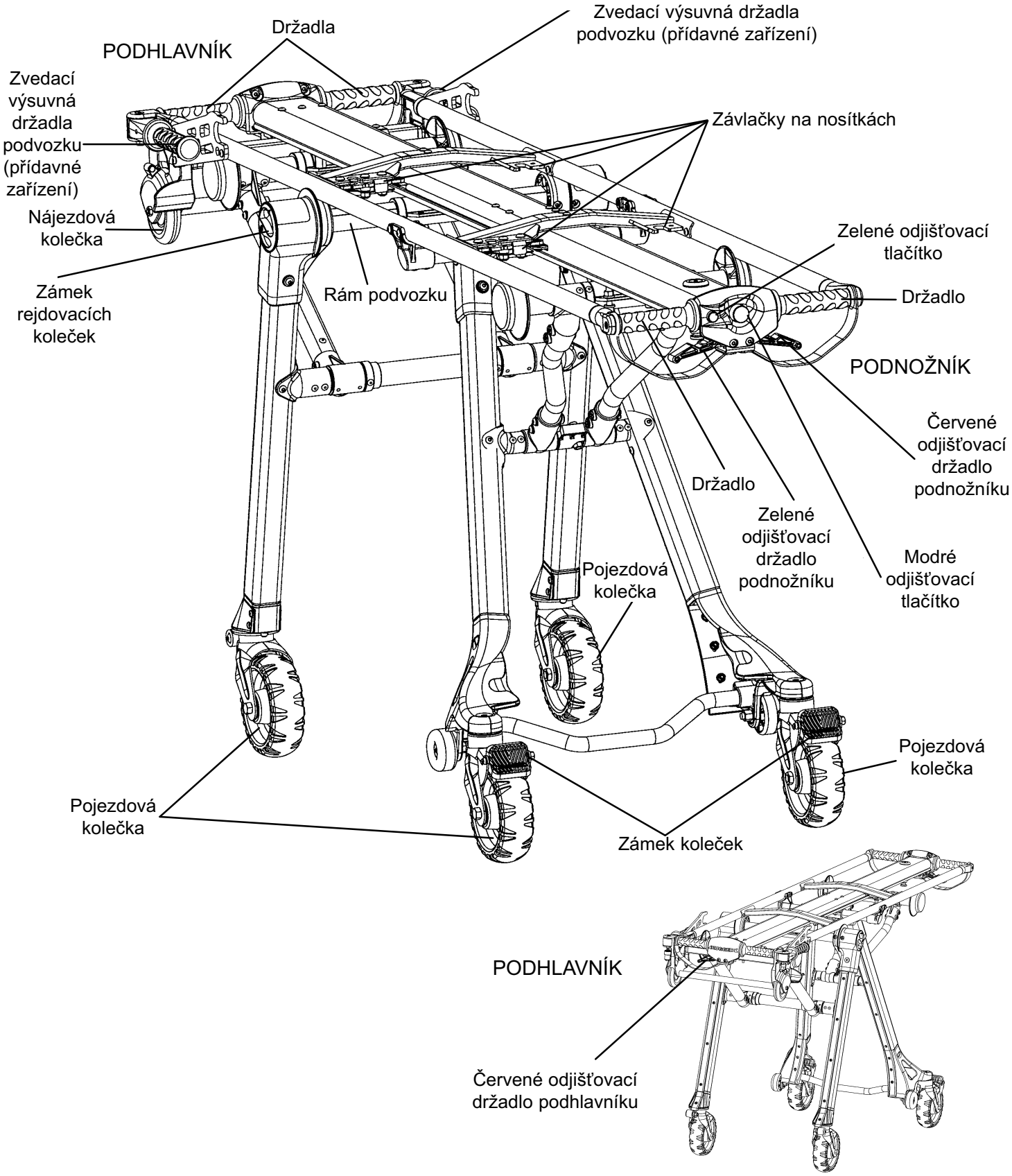

# Provoz polohovatelných nosítek

## Návod k použití

- Používejte nosítka pouze v souladu s instrukcemi uvedenými v tomto návodu.
- Před použitím si pečlivě přečtěte všechny nálepky a instrukce, jimiž jsou nosítka vybavena.
- Neupravujte, neuvádějte do pohybu či nenakládejte nosítka bez upozornění pacienta. Nenechávejte nikdy nosítka s pacientem bez dozoru.
- Vždy používejte všechny kurtovací pásy a dbejte, aby byla boční madla (přídavné zařízení) ve svislé poloze, je-li pacient na nosítkách.
- S nosítky s pacientem by měli manipulovat pouze školení pracovníci obsluhy. Neškolený personál k nim nemá přístup.

# Provoz polohovatelných nosítek

## POLOHOVÁNÍ NOSÍTEK

Polohovatelná nosítka RUGGED™ mají šest poloh (viz str. 16):

- Nejvyšší poloha neboli poloha „při nakládání“,
- Čtyři mezipolohy pro transport pacienta,
- „Složená poloha“ pro přepravu v sanitním voze.

### ⚠ UPOZORNĚNÍ

Při nakládání nosítek do sanitního vozidla či nakládacího zařízení nebo jejich vykládání, stejně jako při jejich polohování musí být zámek rejdovacích koleček a rejdovací kolečka zamčena, jinak budou nosítka nestabilní a mohou ohrozit zdraví pacienta či obsluhy. Čím výše musí obsluha zdvihnout nosítka, tím obtížnější je udržet jejich váhu. Někdy je třeba při nakládání nosítek do vozidla pomoc další asistence, je-li pracovník obsluhy příliš malý nebo pacient příliš těžký na to, aby jej mohl pracovník obsluhy bezpečně zdvihnout. V případě nutnosti další asistence viz tabulka na str. 19.
Obsluha musí být schopna zvednout nosítko dostatečně vysoko, aby se mohl podvozek zcela rozklopit a zamknout po vyložení ze sanitního vozidla. Je-li pracovník obsluhy menší, musí zdvihnout ruce výše, aby se mohl podvozek rozklopit. V případě nutnosti další asistence viz tabulka na str. 19.
Před uvolněním držadel vždy zkontrolujte, zda je podvozek správně a bezpečně uzamčen.

### Polohování nosítek:

Dva pracovníci obsluhy stojící proti sobě pevně uchopí držadla na podvozku.
Poté oba nazdvihnou nosítka tak, aby došlo k odlehčení zámku polohování (cca 1/4”).
Oba pracovníci obsluhy stisknou a podrží červená odjišťovací držadla a zdvihnou nebo sníží nosítka na požadovanou výšku.
V okamžiku, kdy se nosítka začnou polohovat, oba pracovníci obsluhy uvolní *odjišťovací držadlo* a nosítka se zastaví na nejbližší nastavitelné výšce.

## POZNÁMKA

Při manipulaci s nosítky musí pracovníci obsluhy neustále navzájem komunikovat, aby bylo zajištěno, že pracují současně.
Pokud s nosítky manipuluje pouze jeden pracovník, může snížit výšku nosítek střídavým uvolňováním obou konců nosítek.

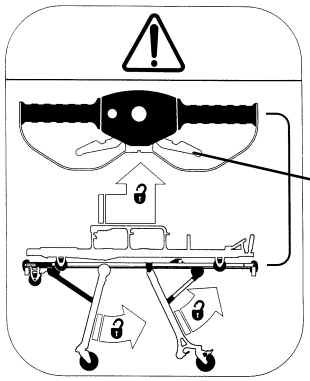

PODNOŽNÍK

červené odjišťovací držadlo

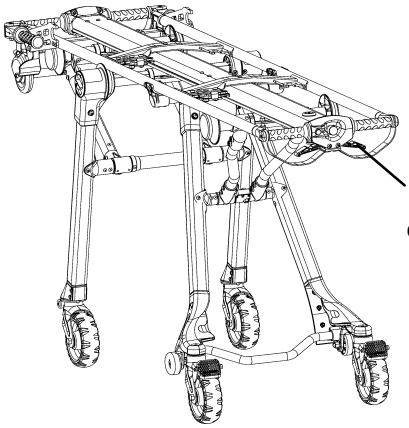

červené odjišťovací držadlo

PODHLAVNÍK

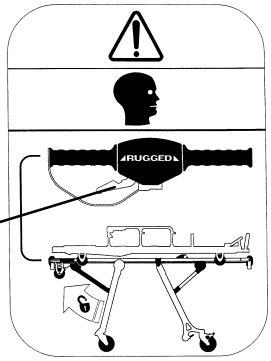


červené odjišťovací držadlo

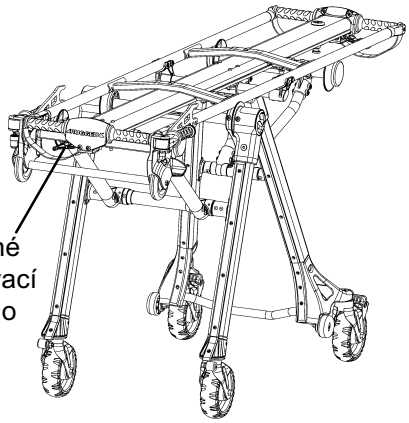

červené odjišťovací držadlo

# Polohy nosítek

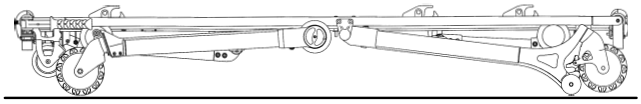

Poloha 1 – mezipoloha
Používá se pro přemístění pacienta

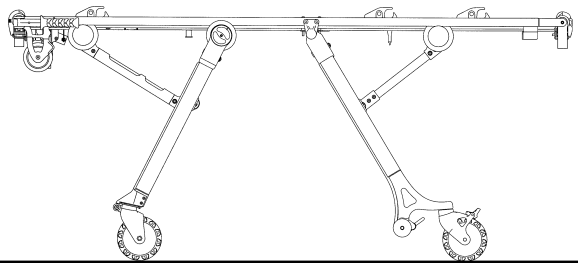

Poloha 5 – mezipoloha
Používá se pro přemístění pacienta

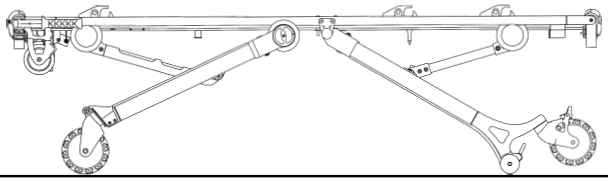

Poloha 2 – mezipoloha
Používá se pro přemístění pacienta

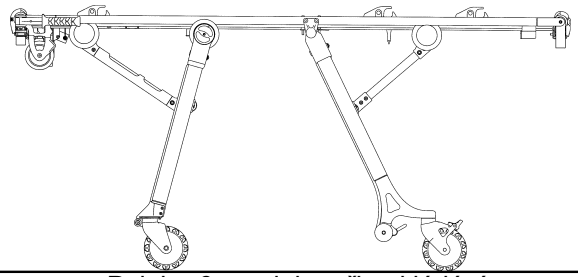

Poloha 6 – poloha při nakládání
Používá se pro převoz pacienta, složení nebo naložení nosítek nebo pro pojíždění.

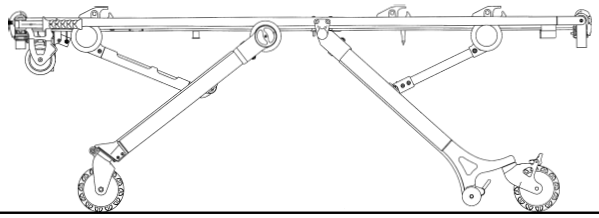

Poloha 3 – mezipoloha
Používá se pro přemístění pacienta

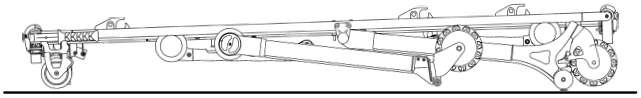

Poloha 7 – složená poloha
Používá se pro transport v sanitním vozidle

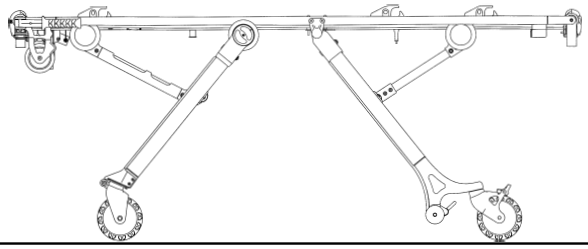

Poloha 4 – mezipoloha
Používá se pro přemístění pacienta

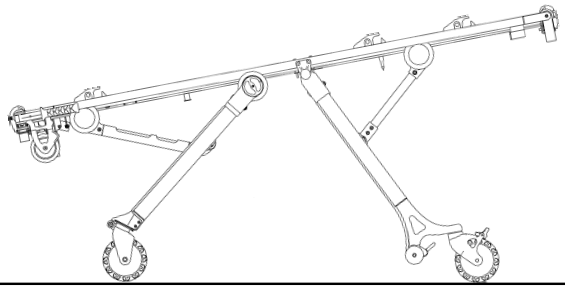

Poloha 8 – Trendelenburgova poloha

# Provoz polohovatelných nosítek

## Nakládání nosítek RUGGED do sanitního vozidla

### ⚠ UPOZORNĚNÍ

Při nakládání nosítek do sanitního vozidla či nakládacího zařízení nebo jejich vykládání, stejně jako při jejich polohování, musí být zámek rejdovacích koleček a rejdovací kolečka zamčena, jinak budou nosítka nestabilní a mohou ohrozit zdraví pacienta či obsluhy.
Nakládání, vykládání a změna nastavení polohy nosítek vyžaduje minimálně jednoho školeného pracovníka. Obsluha musí být schopna zdvihnout celkovou váhu pacienta, nosítek a všech předmětů uložených na nosítkách. V případě nutnosti další asistence viz tabulka na str. 19.
Čím výše musí obsluha zdvihnout nosítka, tím obtížnější je udržet jejich váhu. Někdy je třeba při nakládání nosítek do vozidla pomoc další asistence, je-li pracovník obsluhy příliš malý nebo pacient příliš těžký na to, aby jej mohl pracovník obsluhy bezpečně zdvihnout. V případě nutnosti další asistence viz tabulka na str. 19.
Obsluha musí být schopna zvednout nosítko dostatečně vysoko, aby se po vyložení ze sanitního vozidla mohl podvozek zcela rozklopit a zamknout. Je-li pracovník obsluhy menší, musí zdvihnout ruce výše, aby se mohl podvozek rozklopit. V případě nutnosti další asistence viz tabulka na str. 19.

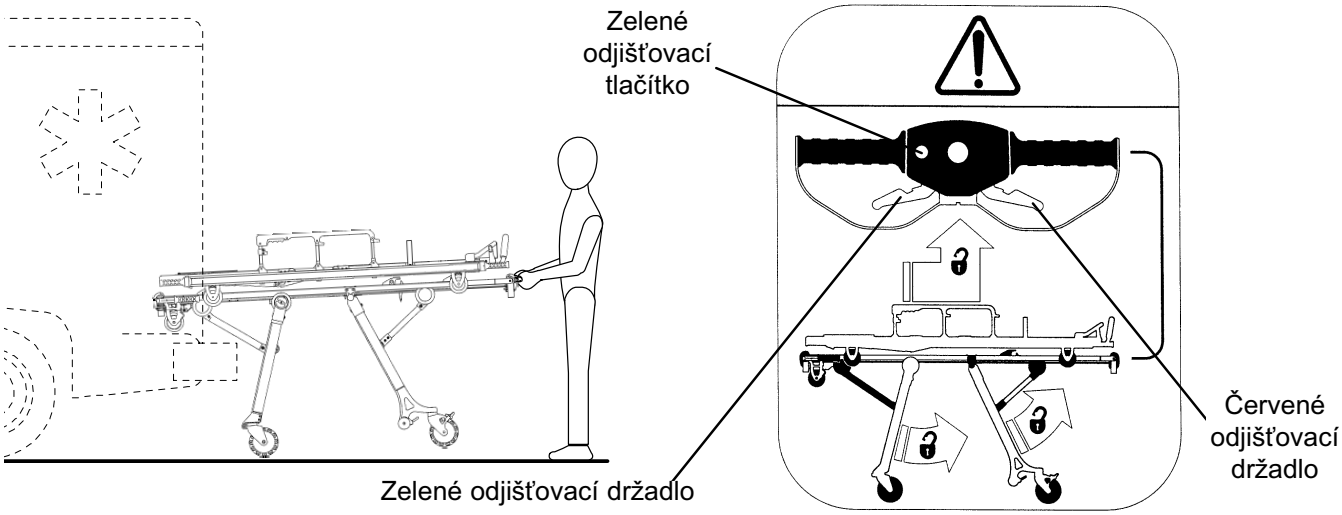


Nastavte nosítka do polohy nakládání (viz str. 16). Zajeďte s nosítky k sanitnímu vozidlu nebo nakládacímu zařízení tak, aby byla nájezdová kolečka nosítek uchycena na plošině podia nebo v nakládacím zařízení. Zatlačte nosítka dopředu tak daleko, až se přední nohy zastaví o zadní stěnu vozidla nebo nakládacího zařízení.
Na podnožníku nosítek, stiskněte a držte zelené bezpečnostní odjišťovací tlačítko a zmáčkněte a držte zelené odjišťovací držadlo.
Najeďte s nosítky do vozidla nebo nakládacího zařízení (přední nohy se složí) tak, aby byly zadní nohy v kontaktu s vozidlem nebo nakládacím zařízením. Zelené odjišťovací držadlo a zelené tlačítko uvolněte.
Lehce nadzdvihněte podnožník nosítek a odlehčete zadní kolečka. Stiskněte a držte červené odjišťovací držadlo a zajeďte s nosítky do vozidla nebo nakládacího zařízení (zadní nohy se složí) tak, aby zapadly do upevňovacího mechanizmu.

### POZNÁMKA

Volné předměty nebo nečistoty na plošině vozidla v části vyhrazené pro pacienta mohou bránit plynulému pohybu nosítek a správnému fungování upevňovacího mechanizmu. Udržujte plošinu vozidla v čistotě.

## Vykládání nosítek z vozidla

### ⚠ UPOZORNĚNÍ

Při nakládání nosítek do sanitního vozidla či nakládacího zařízení nebo jejich vykládání, stejně jako při jejich polohování, musí být zámek rejdovacích koleček a rejdovací kolečka zamčena, jinak budou nosítka nestabilní a mohou ohrozit zdraví pacienta či obsluhy.
Nakládání, vykládání a změna nastavení polohy nosítek vyžaduje minimálně jednoho školeného pracovníka. Obsluha musí být schopna zdvihnout celkovou váhu pacienta, nosítek a všech předmětů uložených na nosítkách. V případě nutnosti další asistence viz tabulka na str. 19.
Čím výše musí obsluha zdvihnout nosítka, tím obtížnější je udržet jejich váhu. Někdy je třeba při nakládání nosítek do vozidla pomoc další asistence, je-li pracovník obsluhy příliš malý nebo pacient příliš těžký na to, aby jej mohl pracovník obsluhy bezpečně zdvihnout. V případě nutnosti další asistence viz tabulka na str. 19.
Obsluha musí být schopna zvednout nosítko dostatečně vysoko, aby se po vyložení ze sanitního vozidla mohl podvozek zcela rozklopit a zamknout. Je-li pracovník obsluhy menší, musí zdvihnout ruce výše, aby se mohl podvozek rozklopit. V případě nutnosti další asistence viz tabulka na str. 19.
**Vždy** zkontrolujte, zda je podvozek bezpečně zamčen v příslušné poloze předtím, než nájezdová kolečka sjedou z plošiny vozidla nebo nakládacího zařízení. Nezajištěný podvozek nosítek může způsobit zranění pacienta či obsluhy.

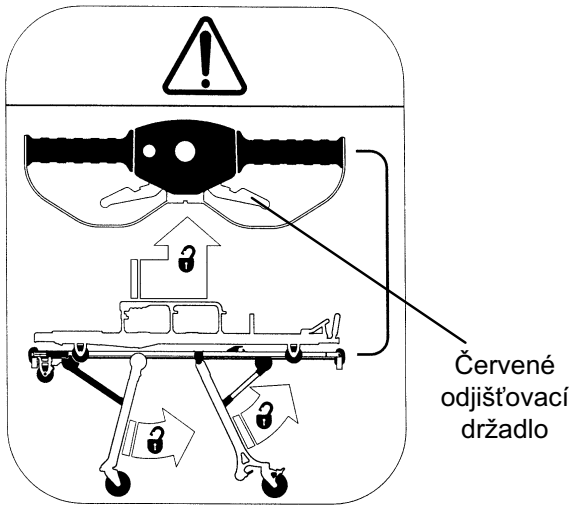


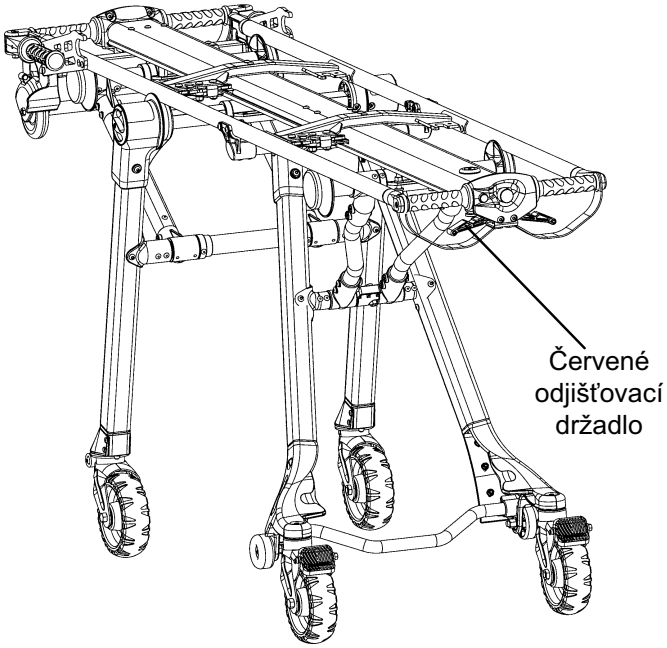


Uvolněte nosítka z upevňovacího mechanizmu.
Uchopte pevně držadla u podnožníku a držte červené odjišťovací držadlo. Vytáhněte nosítka z vozidla nebo nakládacího zařízení tak, aby se zadní nohy vyklopily a zcela natáhly.
Poté, co jsou zadní nohy zcela nataženy, uvolněte červené odjišťovací držadlo.
Zkontrolujte, zda jsou zadní nohy bezpečně zamčeny v příslušné poloze, a vytáhněte nosítka z vozidla nebo nakládacího zařízení, až se přední nohy rozloží a zamknou v příslušné poloze. Někdy je třeba lehce nosítka nazdvihnout aby se nohy mohly úplně rozložit a zamknout. Zkontrolujte, zda jsou přední nohy bezpečně zajištěny v příslušné poloze, a sjeďte s nosítky po nájezdových kolečkách z plošiny podia.

## Použití další asistence

| | Polohování | Pojíždění s nosítky | Nakládání/ vykládání |
|---|---|---|---|
| Dva pracovníci obsluhy<br><br>Čtyři asistenti | 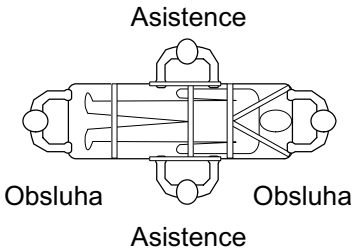 | 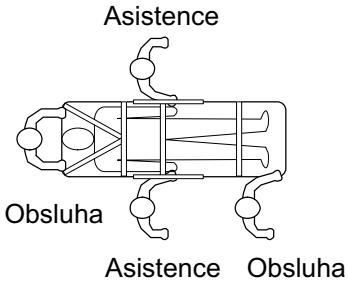 | 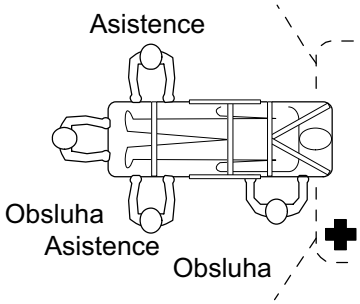 |
| Dva pracovníci obsluhy<br><br>Čtyři asistenti | 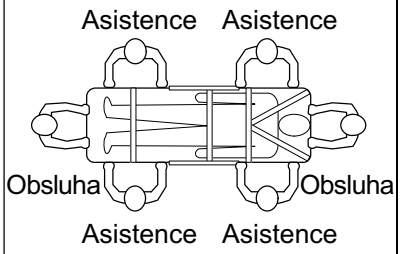 | 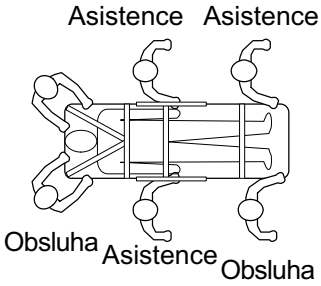 | 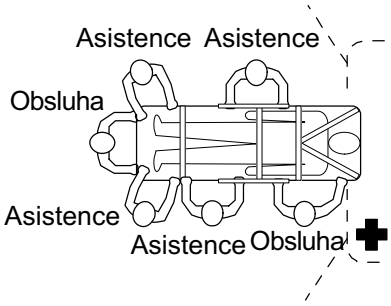 |

## Zámek rejdovacích koleček

Funkce zámku rejdovacích koleček umožňuje volné otáčení rejdovacích koleček kolem dokola, čímž se zvyšuje mobilita nosítek.

### ⚠ UPOZORNĚNÍ

Při nakládání nosítek do sanitního vozidla či nakládacího zařízení nebo jejich vykládání, stejně jako při jejich polohování, musí být zámek rejdovacích koleček a rejdovací kolečka zamčena, jinak budou nosítka nestabilní a mohou ohrozit zdraví pacienta či obsluhy.

Pro uvolnění zámku rejdovacích koleček a jejich volného otáčení odjistěte přední nohy červeným zamykacím knoflíkem na obou stranách předních noh. Po odjištění zámku, zatlačte nosítka žádaným směrem. Rejdovací kolečka se budou volně otáčet kolem dokola.

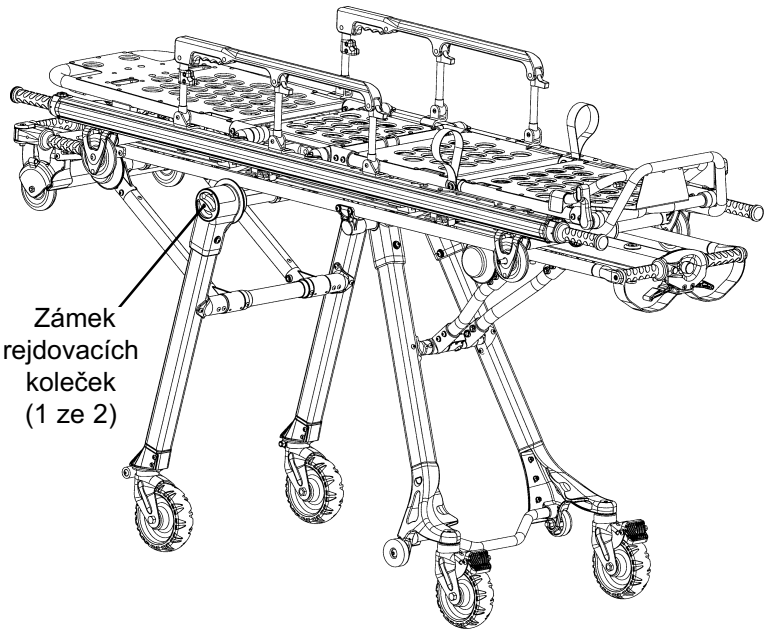


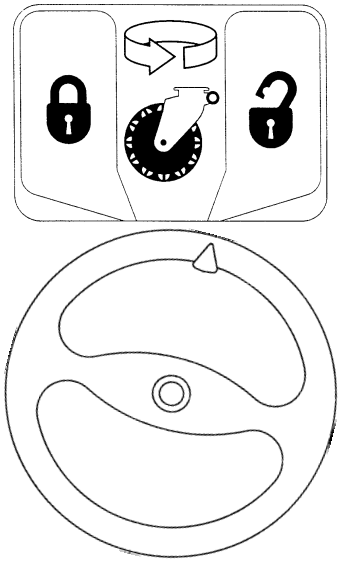

ODEMČENO

ZAMČENO

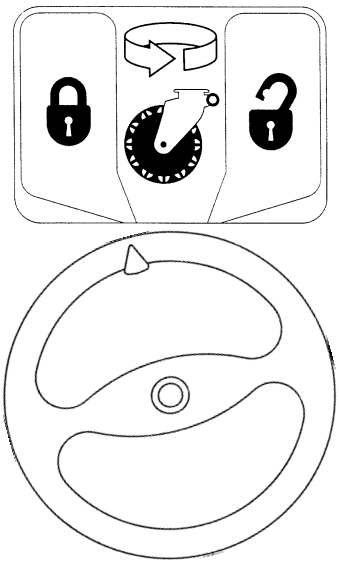

Pro zamčení předních rejdovacích koleček a zabránění jejich volného otáčení otočte červeným zamykacím knoflíkem na obou stranách předních noh do polohy zamčeno. Zatlačte nosítka dopředu. Rejdovací kolečka se srovnají do správné polohy a zámek otáčení se zaklapne.

### POZNÁMKA

Funkci zámku rejdovacích koleček lze zablokovat či odblokovat z obou stran rámu podvozku.

## Připevnění nosítka k podvozku

Položte snímatelné nosítko na podvozek tak, aby profilová kolečka na nosítku dosedla na hlavní nosník podvozku, a zatlačte nosítko ve směru přední části podvozku, až zaklapne do bezpečnostních konzolek. Nakonec vždy zkontrolujte, zda je nosítko bezpečně zajištěno na podvozku.
Při snímání nosítka z podvozku stiskněte a držte modré odjišťovací tlačítko v zadní části podvozku. Zatlačte nosítko směrem k podnožníku a uvolněte je z bezpečnostních konzolek. Zdvihněte nosítko z podvozku.

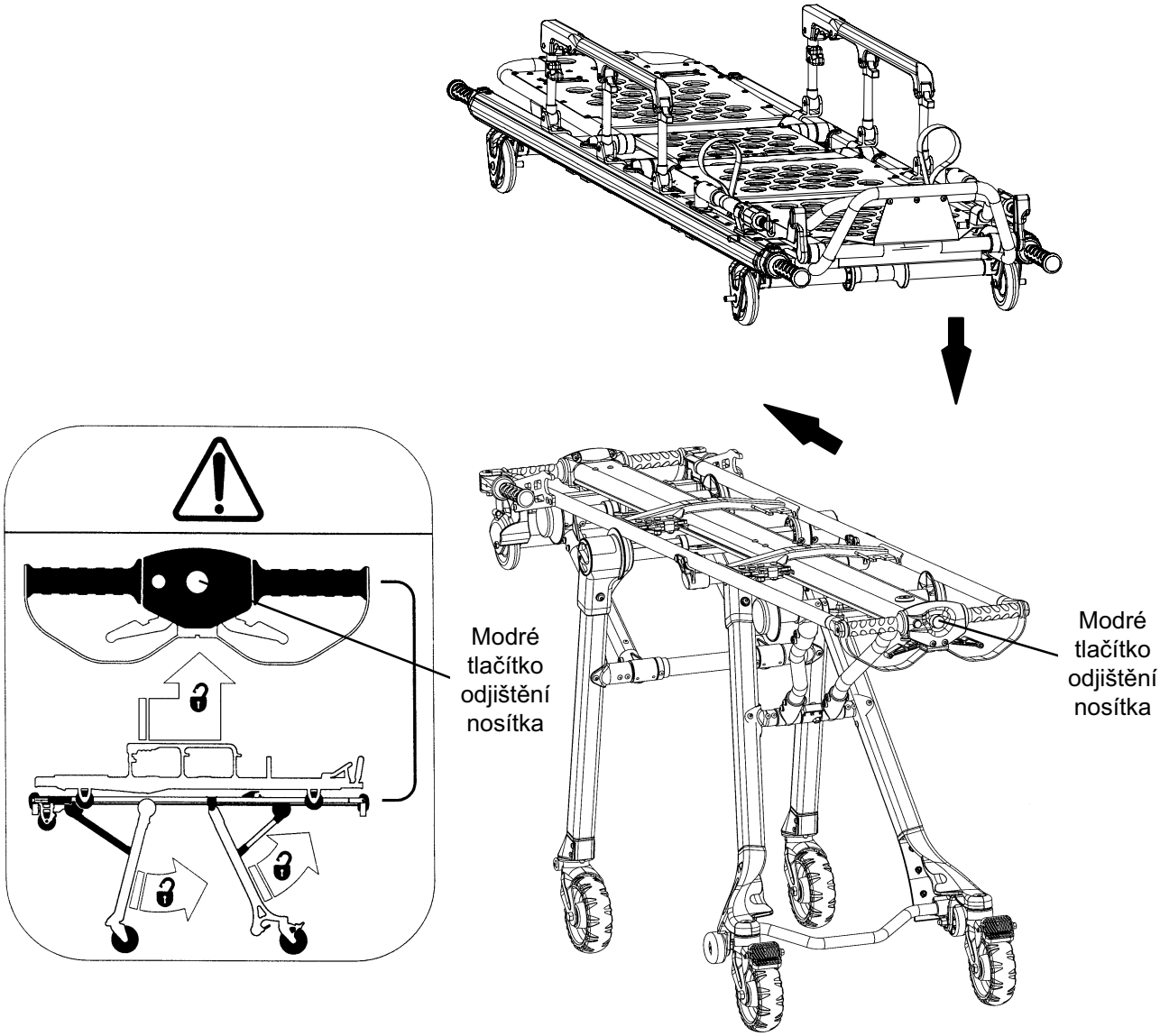


## POZNÁMKA

Model nosítka 6100–31 Knee Gatch Litter a Model 6100–33 Flat Foot Section Litter lze připevnit po i proti směru jízdy.

## Zámek koleček

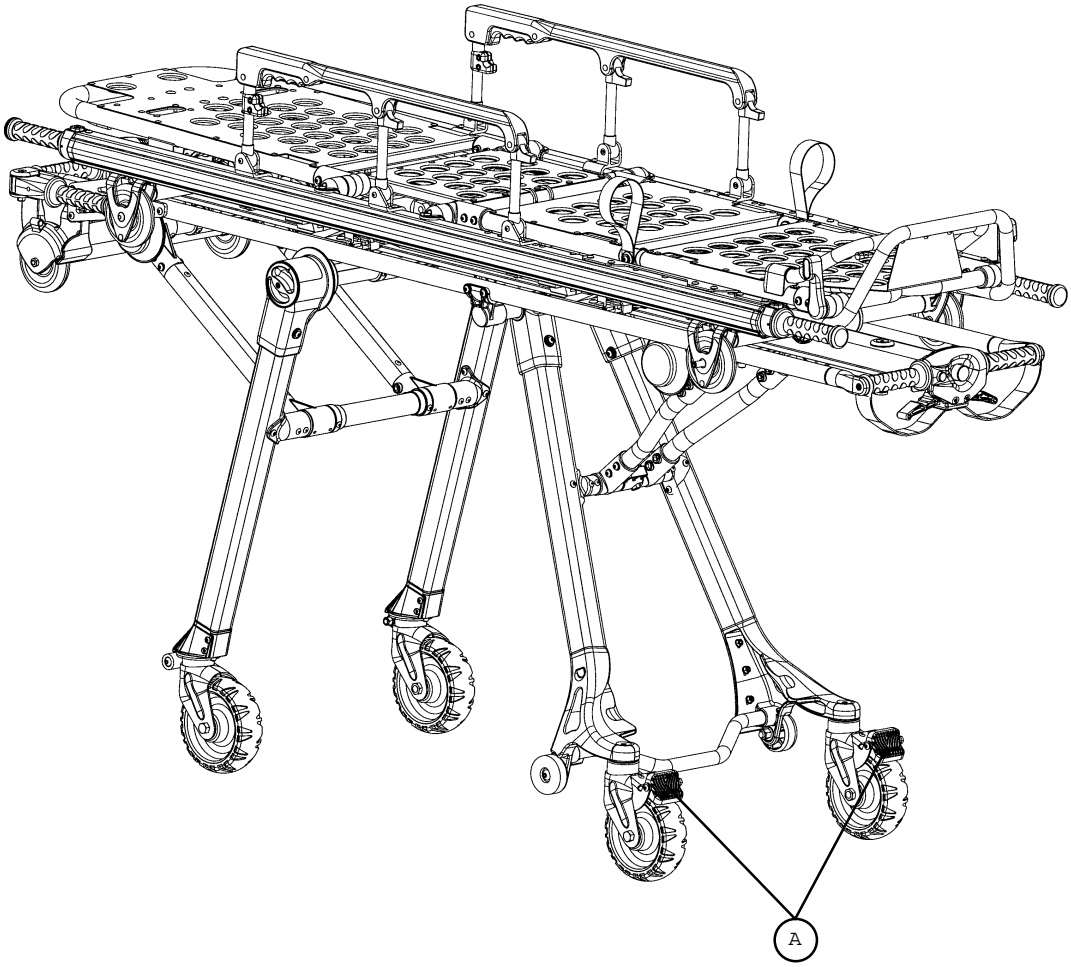


Pro aktivaci zámku koleček sešlápněte na doraz pedál (A).
Pro uvolnění zámku koleček sešlápnutím uvolněte pedál zámku nebo jej nadzdvihněte špičkou nohy. Je-li zámek koleček uvolněn, opírá se horní část pedálu o rám rejdovacího kolečka.

### ⚠ UPOZORNĚNÍ

Zámek koleček pouze zajišťuje nosítka před samovolným pohybem. Neposkytuje však dostatečné zajištění proti pohybu při působení zevních sil na jakékoli ploše.
Nikdy nemanipulujte se zámkem koleček, je-li na nosítkách pacient. Může dojít ke sklopení nosítek a ohrožení zdraví pacienta nebo obsluhy či poškození nosítek.
Nikdy nenechávejte pacienta na nosítkách bez dozoru, aby nedošlo k úrazu. Nosítka s pacientem pevně držte.

## Výsuvná zvedací držadla podhlavníku (přídavné zařízení)

### ⚠ UPOZORNĚNÍ

Při nakládání nosítek do sanitního vozidla či nakládacího zařízení nebo jejich vykládání, stejně jako při jejich polohování, musí být zámek rejdovacích koleček a rejdovací kolečka zamčena, jinak budou nosítka nestabilní a mohou ohrozit zdraví pacienta či obsluhy.
Čím výše musí obsluha zdvihnout nosítka, tím obtížnější je udržet jejich váhu. Někdy je třeba při nakládání nosítek do vozidla pomoc další asistence, je-li pracovník obsluhy příliš malý nebo pacient příliš těžký na to, aby jej mohl pracovník obsluhy bezpečně zdvihnout. V případě nutnosti další asistence viz tabulka na str. 19).
Obsluha musí být schopna zvednout nosítko dostatečně vysoko, aby se po vyložení ze sanitního vozidla mohl podvozek zcela rozklopit a zamknout. Je-li pracovník obsluhy menší, musí zdvihnout ruce výše, aby se mohl podvozek rozklopit. V případě nutnosti další asistence viz tabulka na str. 19.
Předtím, než pustíte držadla, vždy zkontrolujte, zda je rám podvozku bezpečně zajištěn v příslušné poloze.

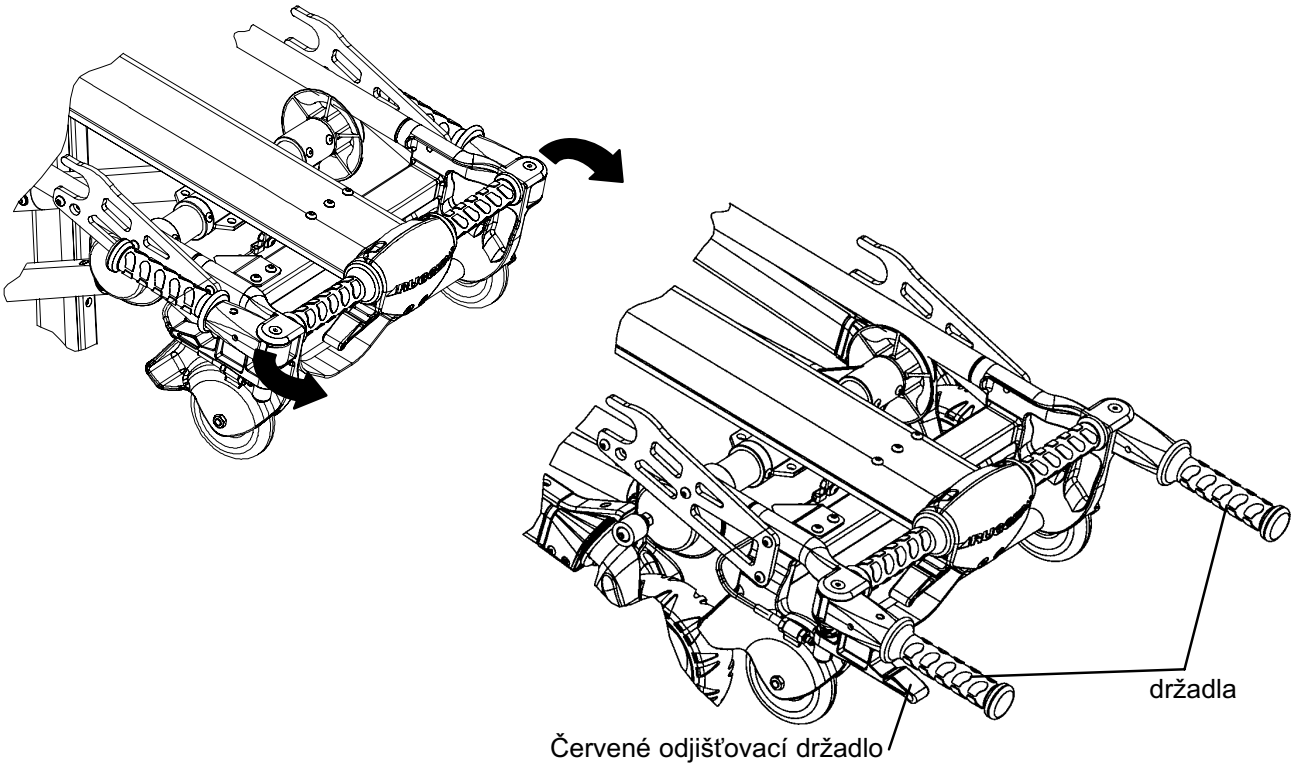


Vysuňte držadla do správné polohy.
Při polohování uchopí dva pracovníci obsluhy pevně držadla na opačných koncích podvozku.
Poté oba nazdvihnou nosítka tak, aby došlo k odlehčení zámku polohování (cca 1/4”).
Oba pracovníci obsluhy stisknou a podrží červená odjišťovací držadla a zdvihnou nebo sníží nosítka na požadovanou výšku.
V okamžiku, kdy se nosítka začnou polohovat, oba pracovníci obsluhy uvolní *odjišťovací držadlo* a nosítka se zastaví na nejbližší nastavitelné výšce.

### POZNÁMKA

Při manipulaci s nosítky musí pracovníci obsluhy neustále navzájem komunikovat, aby bylo zajištěno, že pracují současně.

# Popis nosítka a jeho součástí

## TECHNICKÉ ÚDAJE
## 6100 Series M1 Knee Gatch Litter – part number 6100–031–000

| | |
|---|---|
| Délka | 196,6 cm (77,4“) |
| Šířka | 55,9 cm (22,0“) |
| Výška[3] – | 18,5 cm (7,3“) |
| Váha[4] | 22,0 kg (48,5lb) |
| Maximální nosnost | 228 kg (500 lb) |
| Průměr kolečka / šíře | 10,2 cm/2,0 cm (4,0“/0,8“) |
| Rozsah nastavení polohovatelné části podhlavníku | 0° – 75° |
| Protišoková poloha | + 17° |
| Nastavení polohovací části podnožníku | 30° |
| Vysunutí držadel | 19,7 cm (7,75“) |

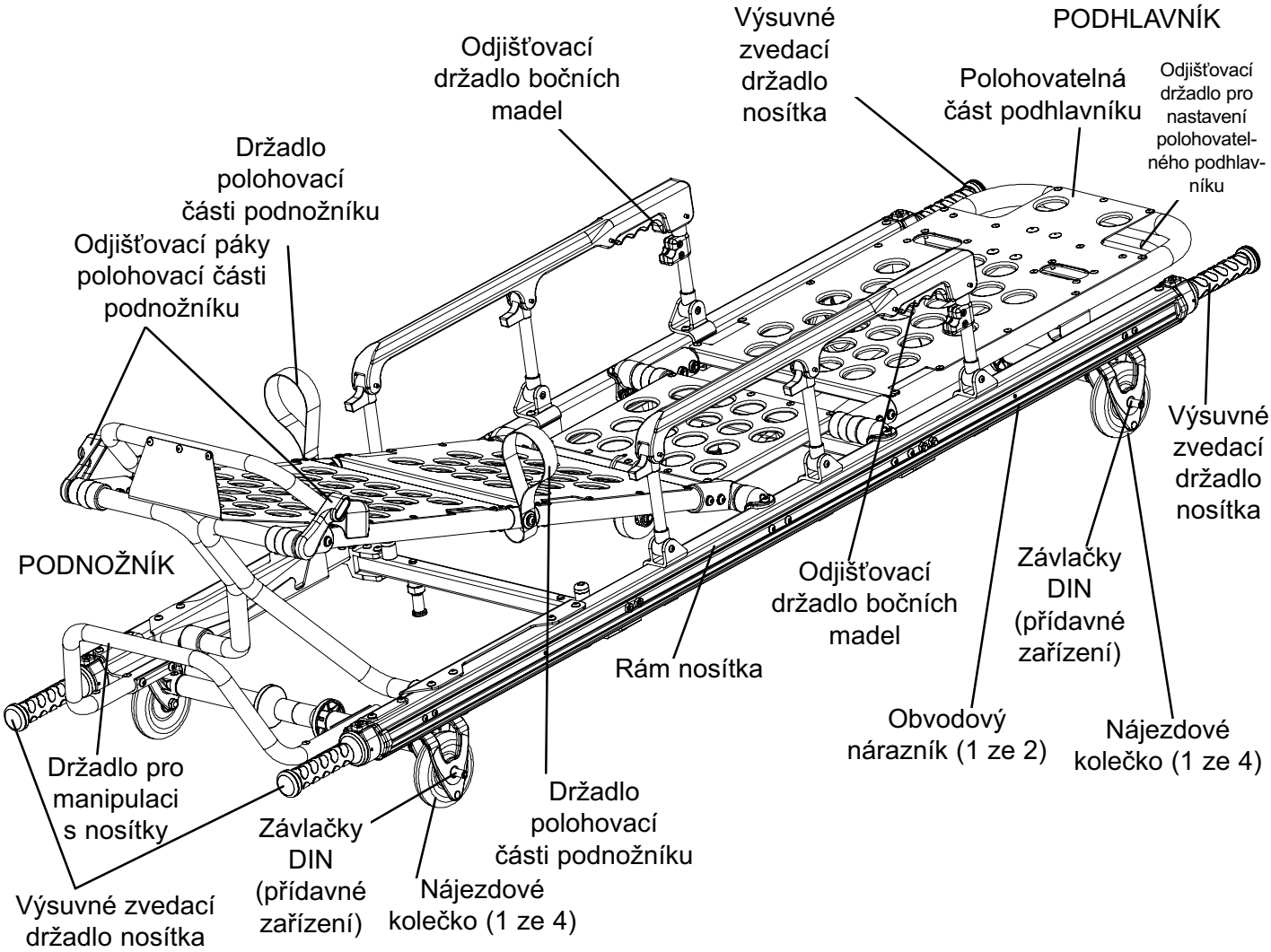


[3] Výška ložné plochy v sedací části bez matrace.
[4] Váha standardní základní jednotky je bez přídavných zařízení.

# Popis nosítka a jeho součástí

## TECHNICKÉ ÚDAJE
## 6100 Series M1 Flat Foot Section Litter – part number 6100–033–000

| | |
|---|---|
| Délka | 196,6 cm (77,4“) |
| Šířka | 55,9 cm (22,0“) |
| Výška[5] – | 18,5 cm (7,3“) |
| Váha[6] | 22,0 kg (48,5 lb) |
| Maximální nosnost | 228 kg (500 lb) |
| Průměr kolečka / šíře | 10,2 cm/2,0 cm (4,0“/,8“) |
| Rozsah nastavení polohovatelné části podhlavníku | 0° – 75° |
| Vysunutí držadel | 19,7 cm (7,75“) |

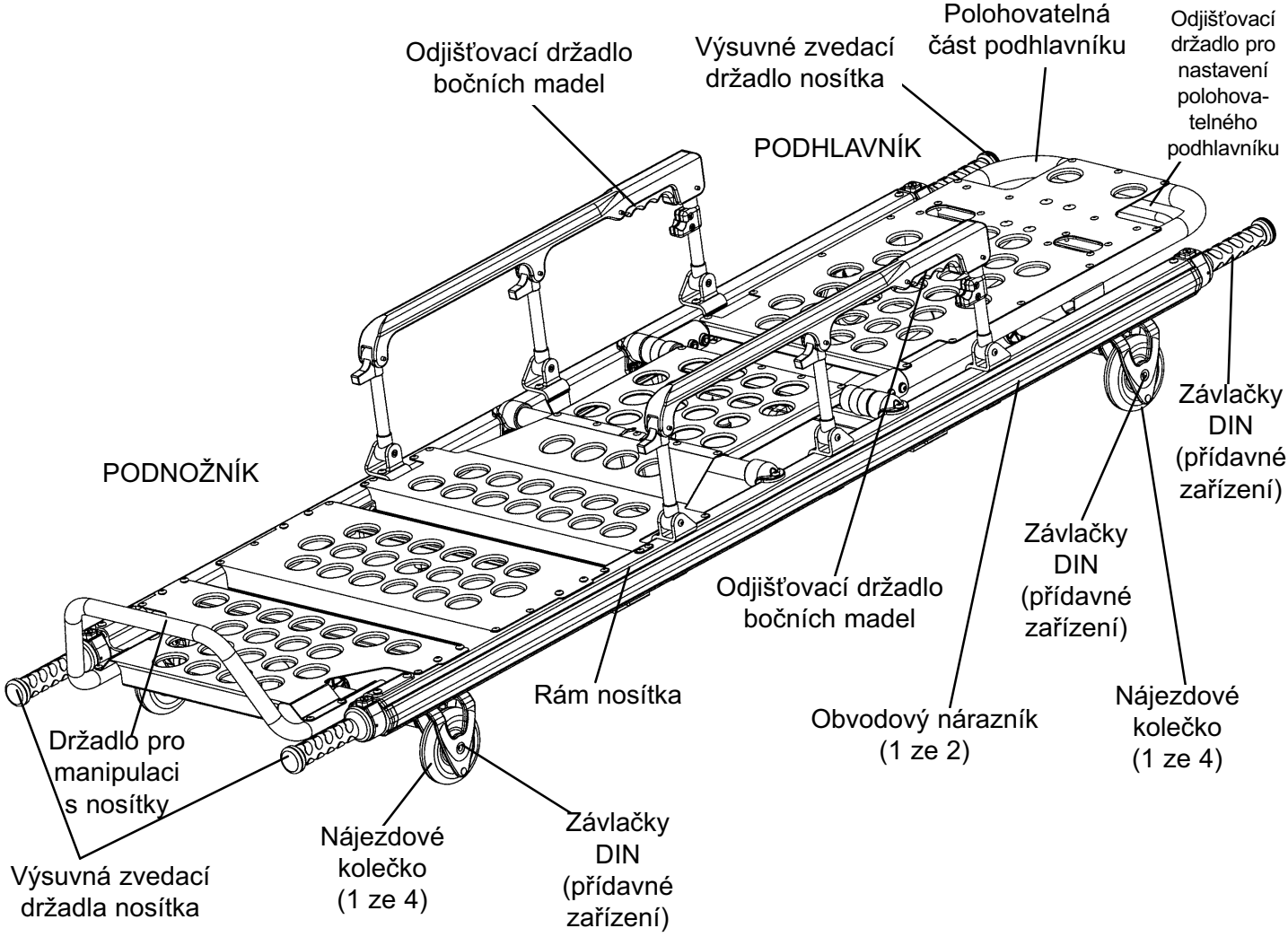


[5] Výška ložné plochy v sedací části bez matrace.
[6] Váha standardní základní jednotky je bez přídavných zařízení.
Firma Stryker si vyhrazuje právo změnit specifikace bez upozornění.
Konstrukce systému M1 Roll–In System odpovídá normě BS EN 1865, specifikacím pro nosítka a další vybavení pro manipulaci s pacientem používaným v sanitních vozech a normě BS EN 1789 pro vozidla zdravotnických služeb a jejich vybavení – sanitní vozy.

# Provoz polohovatelných nosítek

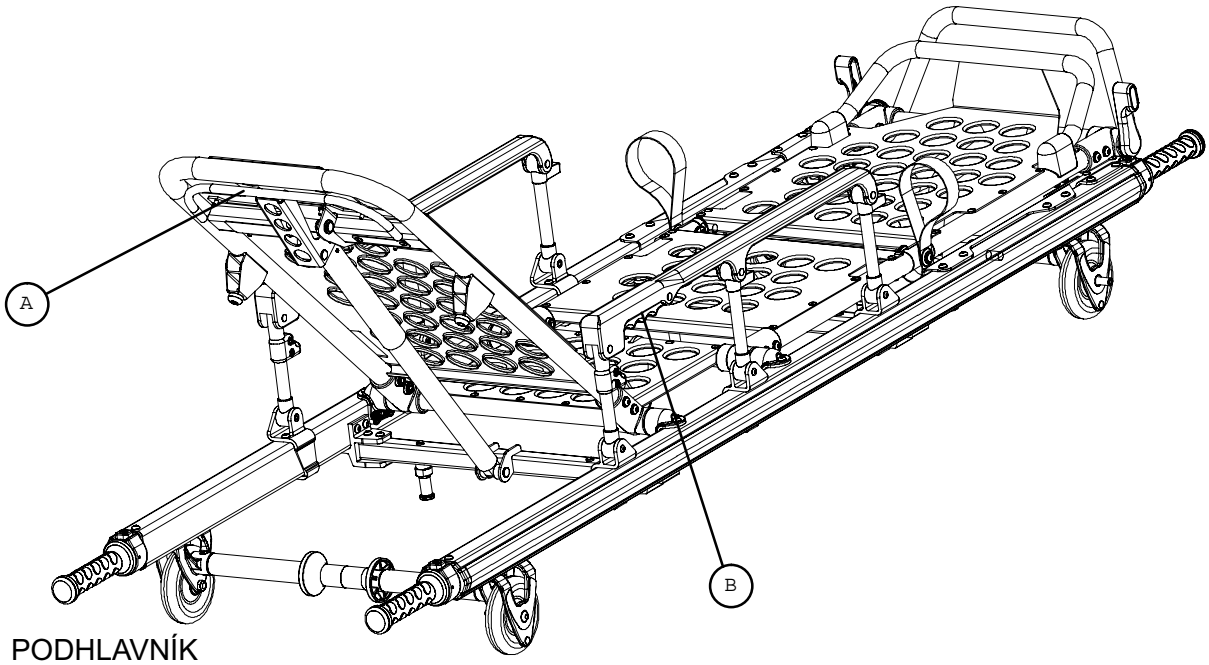


## Polohovatelný podhlavník

**Při zvedání polohovatelného podhlavníku** stiskněte držadlo (A) pro pneumatické zvedání podhlavníku do potřebné výšky. Poté držadlo uvolněte.
**Při snížení polohovatelného podhlavníku** stiskněte držadlo (A) a stlačte dolů rám polohovatelného podhlavníku do požadované výšky. Poté držadlo uvolněte.

## Boční madla (přídavné zařízení)

Při přiklopení do svislé polohy – vysuňte madlo nahoru, až dojde k zaklapnutí zámku a madlo je v příslušné poloze zajištěno. Je-li na nosítkách pacient, musí být madla vždy ve svislé poloze, pokud není pacient do nosítek nakládán či z nich vykládán.
Při sklopení stiskněte držadlo (B) pro odjištění zámku madla a sklopte madlo rovnoběžně s okrajem nosítek směrem k podnožníku.

## Polohovací část podnožníku

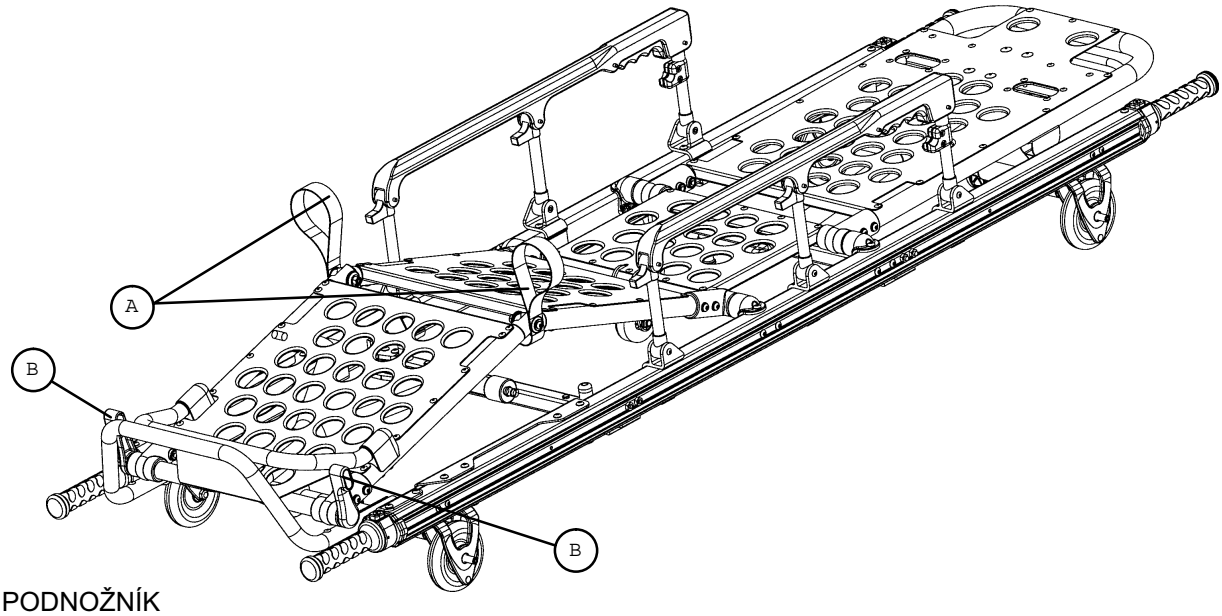


PODNOŽNÍK

Pro zvednutí polohovací části podnožníku do příslušné polohy uchopte jeden z červených popruhů (A) a zdvihněte polohovací část podnožníku směrem vzhůru, až se zamkne ve správné poloze.

---

⚠ **UPOZORNĚNÍ**

Než pustíte popruh, zkontrolujte, zda je polohovací část podnožníku patřičně zajištěna v příslušné poloze, jinak může dojít k úrazu.

---

Pro snížení polohovací části podnožníku uchopte jeden z červených popruhů (A), lehce nadzdvihněte polohovací část podnožníku stiskněte červenou páčku (B) směrem k podnožníku a polohovací část spusťte.

## Trendelenburgova poloha

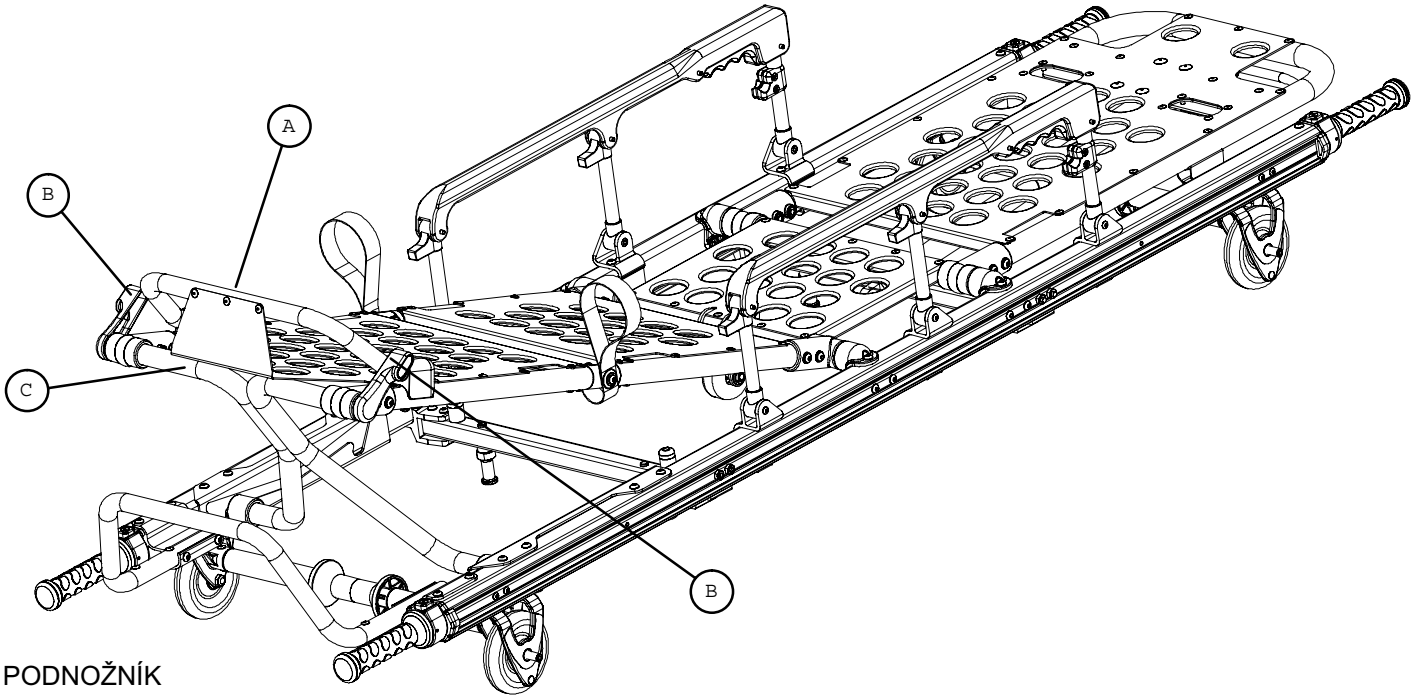


PODNOŽNÍK

**Pro zvednutí opěrky nohou** zdvihněte rám opěrky (A) co nejvýše. Zarážka (C) automaticky zaklapne. Po zaklapnutí zarážky rám uvolněte.

### ⚠ UPOZORNĚNÍ

Než pustíte rám opěrky nohou, zkontrolujte, zda je příslušná část podnožníku zajištěna, aby nedošlo k úrazu.

**Pro snížení opěrky nohou** nadzdvihněte rám opěrky (A), držte jej a stiskněte červenou páčku pro odjištění (B) směrem k podnožníku a sklopte rám do horizontální polohy.

### Výsuvná držadla

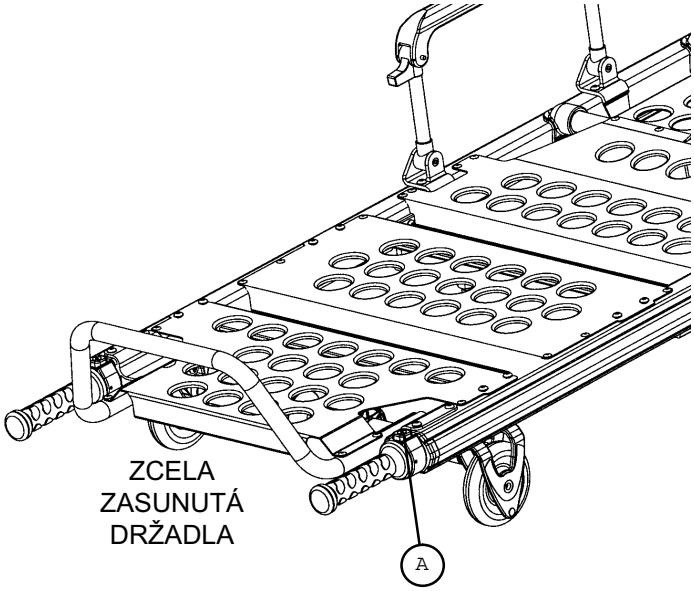


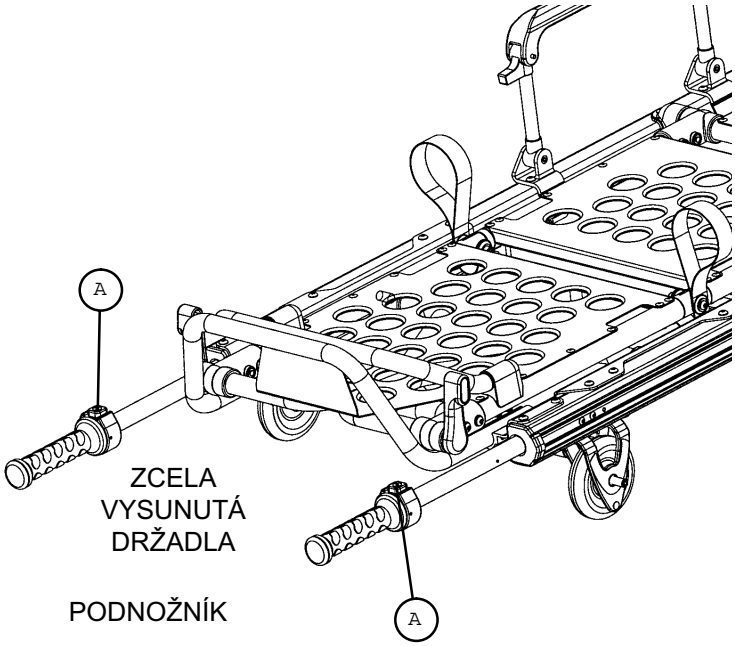


PODNOŽNÍK

Pro vytažení výsuvných držadel stiskněte odjišťovací tlačítka (A) a vysuňte držadla. Tlačítka uvolněte poté, co se držadla zamknou v mezipoloze. Stiskněte tlačítka a vysuňte držadla nadoraz.

---

⚠ **UPOZORNĚNÍ**

Před zdvižením nosítek zkontrolujte, zda jsou zvedací držadla patřičně zajištěna, aby nedošlo k úrazu.

---

Pro zasunutí držadel stiskněte odjišťovací tlačítko a držadlo zasuňte. Uvolněte tlačítko poté, co držadlo se držadlo zamkne do mezipolohy. Stiskněte tlačítko a zasuňte držadlo nadoraz.

## 3–stupňový infúzní stojan (přídavné zařízení)

1. Uvolněte stojan z úložné polohy, otočte jím a stlačte ho, až se zamkne v zajišťovací objímce (A).
2. Pro nastavení výšky stojanu otočte objímkou (B) proti směru hodinových ručiček a vysuňte teleskopický díl stojanu (C) do požadované výšky.
3. Poté otočte objímkou (B) po směru hodinových ručiček a zamkněte spodní část v příslušné poloze.
4. Pro nastavení maximální výšky infúzního stojanu vysuňte díl (D), až se sám zajistí pomocí pérového kolíčku (E).
5. Zavěste vaky s infúzními roztoky na háčky stojanu (F).

### ⚠ UPOZORNĚNÍ

Vaky s infúzními roztoky by neměly vážit víc než 20 kg.

6. Pro snížení výšky infúzního stojanu, stiskněte pérový kolíček (E) a zasuňte díl (D) do dílu (C). Objímku (B) otočte proti směru hodinových ručiček a zasuňte díl (C) do základního dílu.
7. Povytáhněte stojan a otočte jej do úložné polohy.

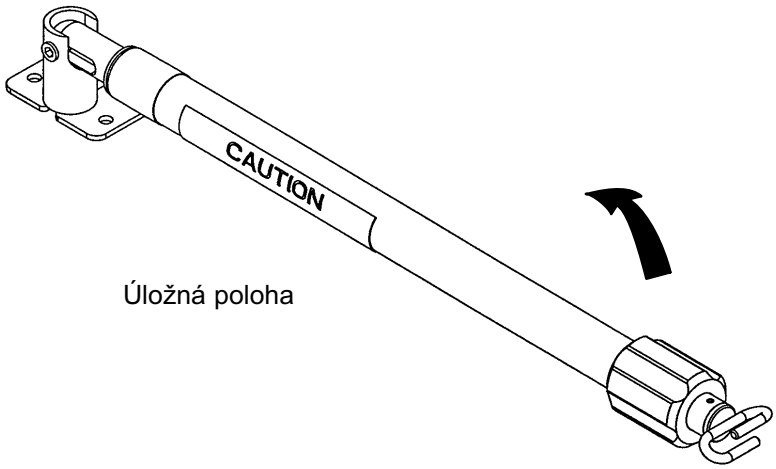


Úložná poloha

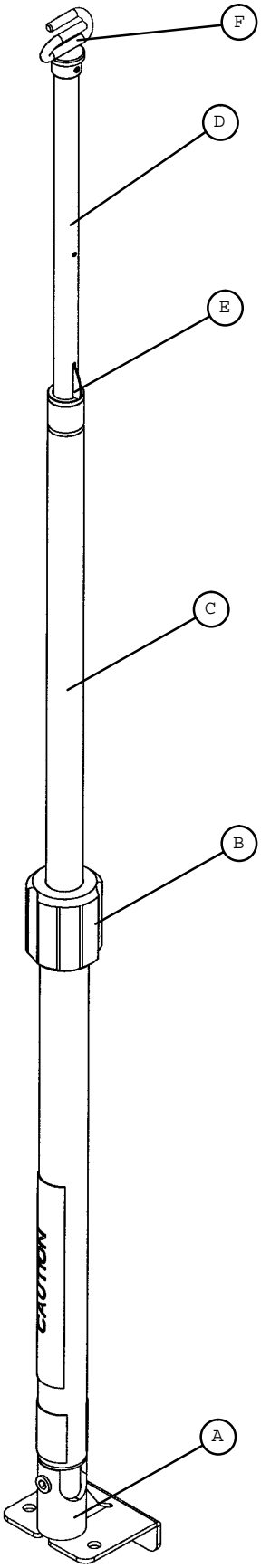

# Provoz polohovatelných nosítek

## Přemístění pacienta na nosítka

Zajeďte s nosítky k pacientovi.

Umístěte nosítka vedle pacienta a zdvihněte či snižte je na úroveň pacienta. Sklopte boční madla (přídavné zařízení) a uvolněte kurtovací pásy. Pacienta naložte podle schválených zdravotních postupů. Na nosítkách pacienta přikurtujte všemi pásy (instrukce pro použití pásů viz str. 32 a 33). Zdvihněte sklopná madla (přídavné zařízení) do původní svislé polohy a nastavte patřičně polohovatelný podhlavník a podnožník.

⚠ **UPOZORNĚNÍ**

Při zajišťování pacienta na nosítkách použijte vždy všechny pásy. Nezajištěný pacient může z nosítek spadnout a způsobit si úraz.

## Kurtovací pásy

⚠ **UPOZORNĚNÍ**

Při zajišťování pacienta na nosítkách použijte vždy všechny pásy. Nezajištěný pacient může z nosítek spadnout a způsobit si úraz.

Pacienta na nosítkách vždy zajistěte všemi pásy. Pásy zapněte bezpečně přes hruď/ pás a nohy. Při instalaci pásů na nosítka je třeba zajistit jejich pevné ukotvení a patřičné utažení, aniž by překážely dalším přídavným zařízením. Oviňte popruh kolem rámu nosítek a protáhněte zpět smyčkou na popruhu – viz nákres.

⚠ **UPOZORNĚNÍ**

Pokud nejsou nosítka používána, měly by být přezky na pásech zapnuty, aby nedošlo k poškození pásů.
Kromě protilehlých úchytů označených šipkami lze popruhy připevnit kdekoli na trubce rámu nosítek.

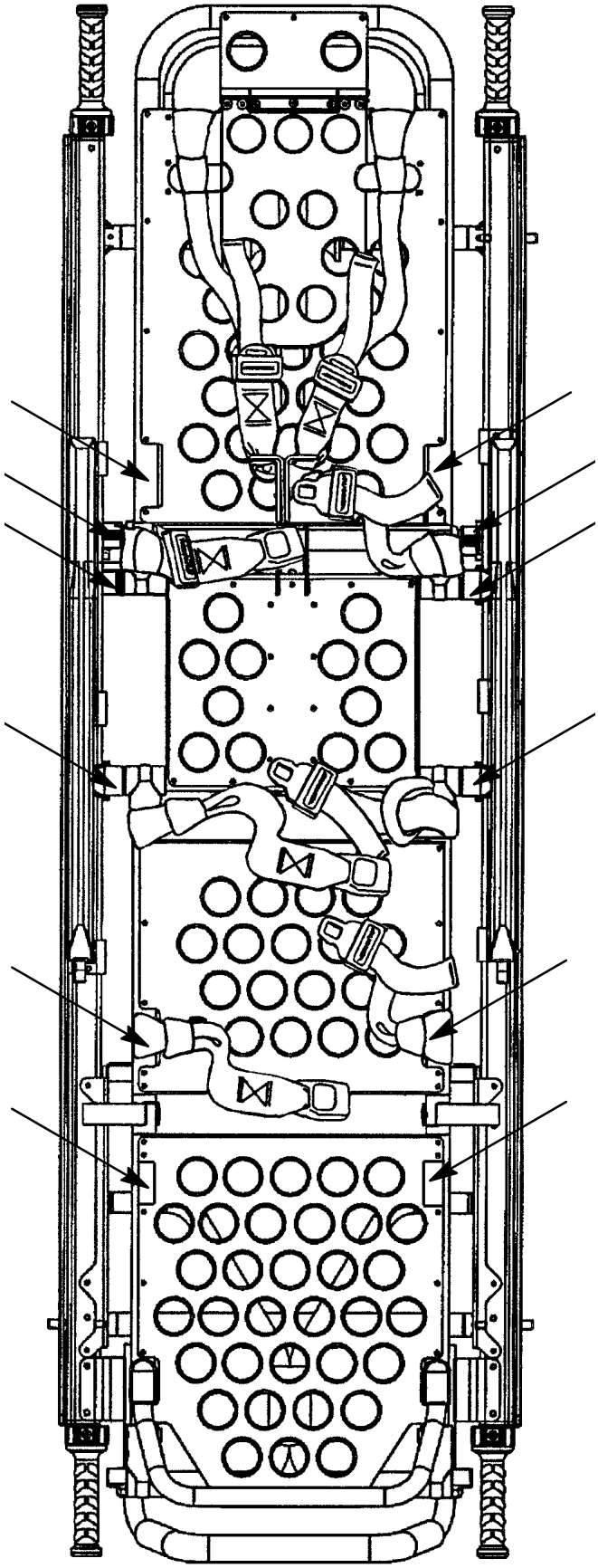

## Pásy (pokr.)

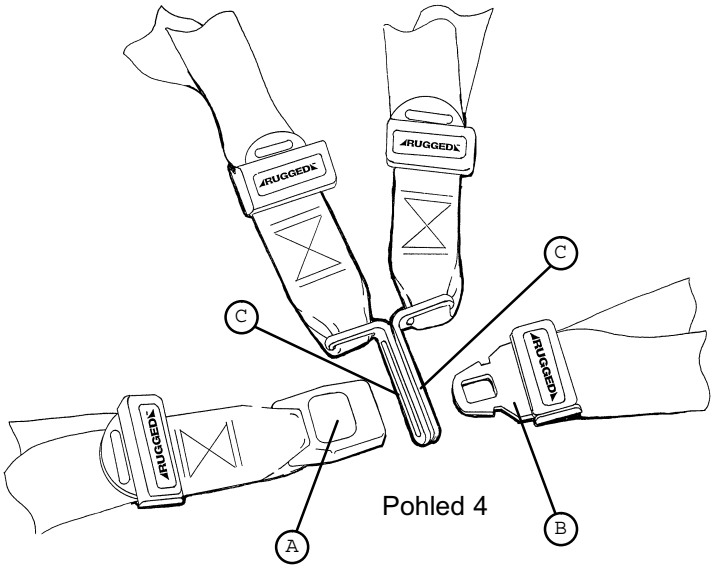


Pohled 4

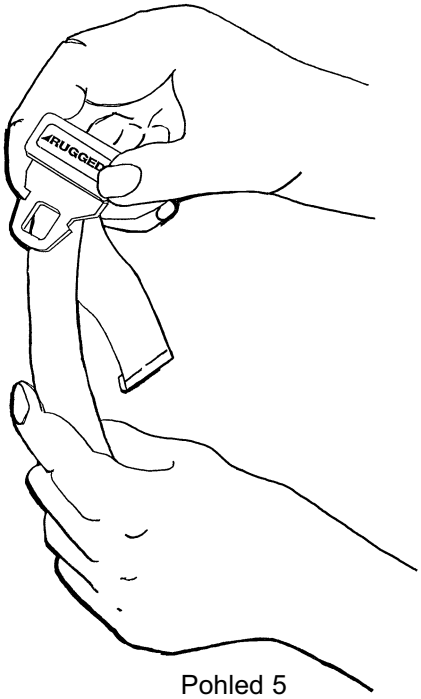


Pohled 5

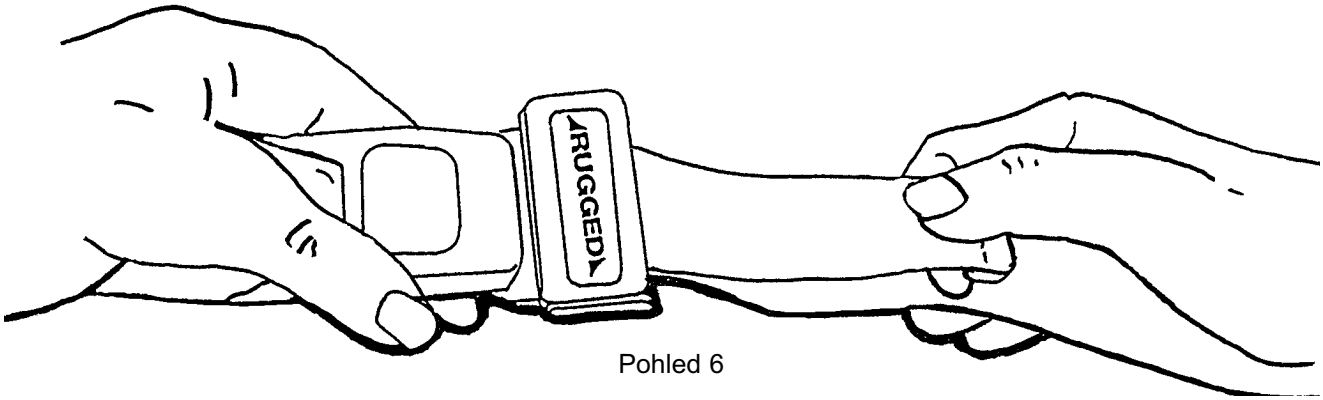


Pohled 6

Po uvedení nosítek do provozu nechte pásy po stranách nosítek otevřené, dokud není pacient položen na matraci. Pásy prodlužte, zajistěte jimi pacienta a přiměřeně utáhněte.
Pro uvolnění pásů stiskněte červené tlačítko (A) na přední části přezky, čímž uvolníte její výsuvnou část (B), kterou lze poté vytáhnout (Pohled 4).
Při uzavření přezky zastrčte výsuvnou část do přezky, až se ozve kliknutí. Při upevňování pásu přes hruď pacienta zkontrolujte, zda je tato část přezky protažena oběma články (C) na ramenním popruhu (Pohled 4).
Pro prodloužení pásů uchopte výsuvnou část přezky sklopte ji směrem k popruhu a ten obvyklým způsobem uvolněte (Pohled 5). Pevné zakončení konce popruhu zabraňuje vyklouznutí přezky z popruhu.
Pro zkrácení pásů, uchopte pevné zakončení konce popruhu a zatáhněte popruh zpět přes výsuvnou koncovku přezky do požadované délky (Pohled 6) .
Obsluha musí vždy zkontrolovat, zda jsou přezky pásů zajišťujících pacienta správně zaklapnuté a zda nejsou další popruhy zamotány v nosítkách nebo nevisí volně.
Kontrolu kurtovacího systému je nutno provádět nejméně jednou měsíčně (při větší zátěži častěji). Kontrola prověřuje, zda nejsou ohnuté nebo zlámané jednotlivé části přezek, potrhané nebo roztřepené pásy atd. Všechny opotřebované či nefunkční pásy musí být okamžitě vyměněny.

# Provoz polohovatelných nosítek

## Jízda s nosítky RUGGED

### ⚠ UPOZORNĚNÍ

Při překonávání vysokých překážek, např. obrubníků, schodů nebo jiných terénních překážek, může dojít ke sklopení nosítek a ohrožení zdraví pacienta či obsluhy. V těchto případech je nutno zajistit další asistenci (viz str. 19) nebo zvolit jinou trasu.

Zkontrolujte, zda jsou všechny přezky na kurtovacích pásech jistících pacienta bezpečně zaklapnuty (použití kurtovacích pásů viz str. 32 a 33). Nastavte nosítka do polohy 5 pro jízdu (polohování nosítek viz str. 16). Při jízdě musí nosítka vždy jistit jeden pracovník obsluhy u podnožníku a jeden u podhlavníku či po straně. (V případě potřeby další asistence viz str. 19).

Při transportu přejíždějte dveřní prahy či jiné nízké překážky kolmo a při přejíždění nadzvedněte přes překážku zvlášť přední a zadní kolečka.

# Preventivní údržba

## ČIŠTĚNÍ

Model nosítek 6100 je určen k přístrojovému čištění. Výrobek může jevit známky oxidace nebo odbarvení v důsledku opakovaného čištění. Avšak při dodržení správného postupu čištění nedochází ke zhoršení funkce nosítek.

### Mytí:

- Dodržujte přesně doporučení výrobce čisticích roztoků.
- Před mytím nosítek odstraňte matraci; matraci nemyjte s nosítky.
- Firma Stryker Medical doporučuje pro mytí nosítek standardní mycí přístroj či nářadí používané v nemocnicích.
- Matraci nevracejte na nosítka, dokud nejsou úplně suchá.
- Po umytí nosítek nastavte polohovatelný podhlavník do úhlu 45° a nosítka do reverzní Trendelenburgovy (Fowlerovy) polohy (nohama vzhůru), zdvihněte madla a infúzní stojan tak, aby mohla přebytečná voda vytéci (viz obr.).

### Omezení:

PRO ČIŠTĚNÍ NEPOUŽÍVEJTE PÁRU ČI ULTRAZVUK.

Maximální teplota vody 180° F/68° C.

Maximální teplota sušení vzduchem 240° F/115°C.

Maximální tlak vody – 1500 psi/130,5 bar. Pokud se pro čištění používá ručního přístroje, musí být tryska minimálně 61 cm/ 24“ od nosítek.

V případě nedodržení těchto pokynů se na výrobek nevztahuje žádná záruka.

## ČIŠTĚNÍ (POKR.)

Při dodržení koncentrací doporučených výrobcem, lze použít buď fenolový nebo kvaternární typ dezinfekčních prostředků. Jodoformový typ dezinfekčních prostředků se nedoporučuje, neboť může způsobit skvrny. Následující výrobky byly testovány a shledány nezávadnými, POKUD BUDOU POUŽITY V ROZTOKU DOPORUČENÉM VÝROBCEM.*

| OBCHODNÍ ZNAČKA | TYP DEZINFEKCNÍHO PROSTŘEDKU | VÝROBCE | KONCENTRACE DOPORUČENÁ VÝROBCEM |
|---|---|---|---|
| A33 | Kvaternární | Airwick (Professional Products Division) | 2 unce/ galon |
| A33 (suchý) | Kvaternární | Airwick (Professional Products Division) | 1/2 unce/ galon |
| Beaucoup | Fenolový | Huntington Laboratories | 1 unce/ galon |
| Blue Chip | Kvaternární | S.C.Johnson | 2 unce/ galon |
| Elimstaph | Kvaternární | Walter G. Legge | 1 unce/ galon |
| Franklin Phenomysan F2500 | Fenolový | Purex Corporation | 1 1/4 unce/ galon |
| Franklin Sentinel | Kvaternární | Purex Corporation | 2 unce/ galon |
| Galahad | Fenolový | Puritan Churchill Chemical Company | 1 unce/ galon |
| Hi-Tor | Kvaternární | Huntington Laboratories | 1/2 unce/ galon |
| LPH | Fenolový | Vestal Laboratories | 1/2 unce/ galon |
| Matar | Fenolový | Huntington Laboratories | 1/2 unce/ galon |
| Omega | Kvaternární | Airwick (Professional Products Division) | 1/2 unce/ galon |
| Quanto | Kvaternární | Huntington Laboratories | 1 unce/ galon |
| Sanikleen | Kvaternární | West Chemical Products | 2 unce/ galon |
| Sanimaster II | Kvaternární | Service Master | 1 unce/ galon |
| Vesphene | Fenolový | Vestal Laboratories | 1 1/4 unce/ galon |

Kvaternární dezinfekční prostředky používané dle instrukcí a/nebo chlorové bělící prostředky, většinou 5,25% chlornan sodný, v **roztocích 1:100 a 2:100 nejsou považovány za slabé čisticí prostředky.** Tyto prostředky způsobují korozi a mohou výrobek poškodit. Pokud se tyto prostředky používají k čištění výrobků firmy Stryker, je třeba tyto výrobky poté dokonale opláchnout čistou vodou a dosucha otřít. V opačném případě mohou uvedené čisticí prostředky způsobit předčasné zrezavění výrobku.

## POZNÁMKA

V případě nedodržení výše uvedených pokynů při použití těchto typů čisticích prostředků neplatí záruka na výrobek.

## HARMONOGRAM PREVENTIVNÍ ÚDRŽBY

| Popis | Harmonogram | Postup |
|---|---|---|
| Čištění a dezinfekce | Po každém použití | Viz str. 35 a 36 |
| Kontrola | Při frekvenci použití 1-25krát měsíčně, kontrolujte nosítka každých 6 měsíců.<br>Při frekvenci použití 26-200krát měsíčně, kontrolujte nosítka každé 3 měsíce.<br>Při frekvenci použití více než 201krát měsíčně, kontrolujte nosítka každý měsíc. | Viz kontrolní seznam na další straně. |

## Náhradní díly, servis nebo technická pomoc:

Kontaktujte zákaznickou službu Stryker Customer Service na čísle 1–800–327–0770 nebo
Stryker Medical
6300 Sprinkle Road
Kalamazoo, MI 49001
ATTN.: Customer Service

## KONTROLNÍ SEZNAM

### Nosítko

_____ Všechny upevňovací pásy a přezky – funkční
_____ Všechny svary – neporušené, bez prasklin či zlomů
_____ Všechny součásti – nezohýbané, nezlomené
_____ Obvodové nárazníky – neporušeny
_____ Nájezdová kolečka – rotují volně, nápravy nepoškozené
_____ Polohovatelný podhlavník – funkční (Nastavení polohovatelného podhlavníku viz str. 45)
_____ Výsuvná zvedací držadla – fungují správně (celkem 4)
_____ Boční madla – fungují správně (přídavné zařízení)
_____ Polohovací část podnožníku /Trendelenburgova poloha – funguje správně (přídavné zařízení)
_____ Závlačky – bezpečné, nezohýbané, nezlomené (celkem 4)
_____ Nosítko je bezpečně zamčené do podvozku, vodicí lišty nezohýbané, nezlomené
_____ Přídavná zařízení – nepoškozená, fungují správně

Výrobní číslo nosítek Model č.

Podpis:_____ Datum:_____

### Matrace

_____ Povlak matrace – není rozpáraný, nejsou na něm trhliny či díry
_____ Velikost matrace odpovídá nosítku

### Systém kurtování

_____ Přezky a pásy – fungují správně
_____ Popruhy – neroztřepené a nepotrhané
_____ Stehy popruhů – neuvolněné či potrhané

### Podvozek

_____ Všechny upevňovací pásy a přezky – funkční
_____ Všechny svary – neporušené, bez prasklin či zlomů
_____ Všechny součásti – nezohýbané, nezlomené
_____ Plastikové popruhy – nepoškozené (na konstrukci předních a zadních noh)
_____ Pojezdová kolečka – rotují volně, nápravy nepoškozené
_____ Všechna kolečka – rotují volně a otáčejí se kolem osy, nepoškozené nápravy
_____ Zámek rejdovacích koleček – funguje správně (nastavení síly zarážky viz str. 41)
_____ Zámky koleček – fungují správně (nastavení zamykací síly pedálu viz str. 40)
_____ Podvozek lze nakládat do vozidla a vykládat bez problémů
_____ Zelená odjišťovací páka a tlačítko – nepoškozeny a fungují správně
_____ Podvozek je bezpečný a funguje správně ve všech výškových polohách
_____ Červené odjišťovací páky – nepoškozeny a fungují správně (oba konce)

## KONTROLNÍ SEZNAM (POKR.)

### Podvozek (Pokr.)

_____ Nosítko je bezpečně usazeno do podvozku; odjišťovací mechanizmus nosítek funguje správně
_____ Závlačka na podvozku – bezpečná, nezohýbaná, nezlomená
_____ Výsuvná zvedací držadla – nepoškozená, fungují správně (přídavné zařízení)
_____ Přídavná zařízení nepoškozená, fungují správně
_____ Podvozek se bezpečně fixuje v upevňovacím mechanizmu

Výrobní číslo podvozku:_____ Model č.:_____

Podpis:_____ Datum:_____

## NASTAVENÍ ZAMYKACÍ SÍLY KOLEČEK

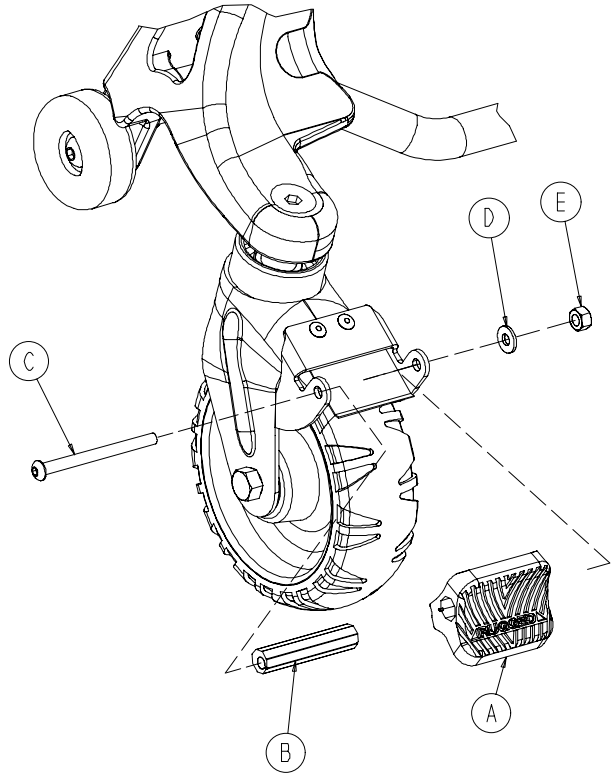


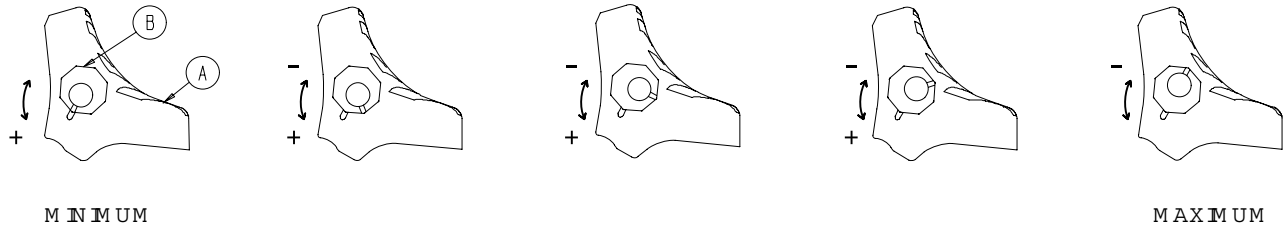


1. Pro nastavení síly zámku koleček odstraňte závrtné šrouby s hlavicí (C), podložku (D) a šestihrannou matici (E) ze středu zamykacího pedálu. Zámek koleček je původně nastaven na minimální zamykací sílu. Značka na pedálu (A) je v zákrytu se značkou na osmihranném pouzdru (B).

2. Sejměte osmihranné pouzdro (B). Pro zvýšení zamykací síly otočte pouzdrem proti směru hodinových ručiček a pro snížení zamykací síly po směru hodinových ručiček. Zasuňte pouzdro zpět do pedálu a do něj šroub s šestihranem.

3. Před uvedením nosítek do provozu vyzkoušejte zamykací sílu pedálu.

## NASTAVENÍ ZAMYKACÍ SÍLY ZARÁŽKY

### Potřebné nářadí:

Plochý šroubovák 5/32” speciální klíč (Allen Wrench) 1/4” speciální klíč (Allen Wrench)

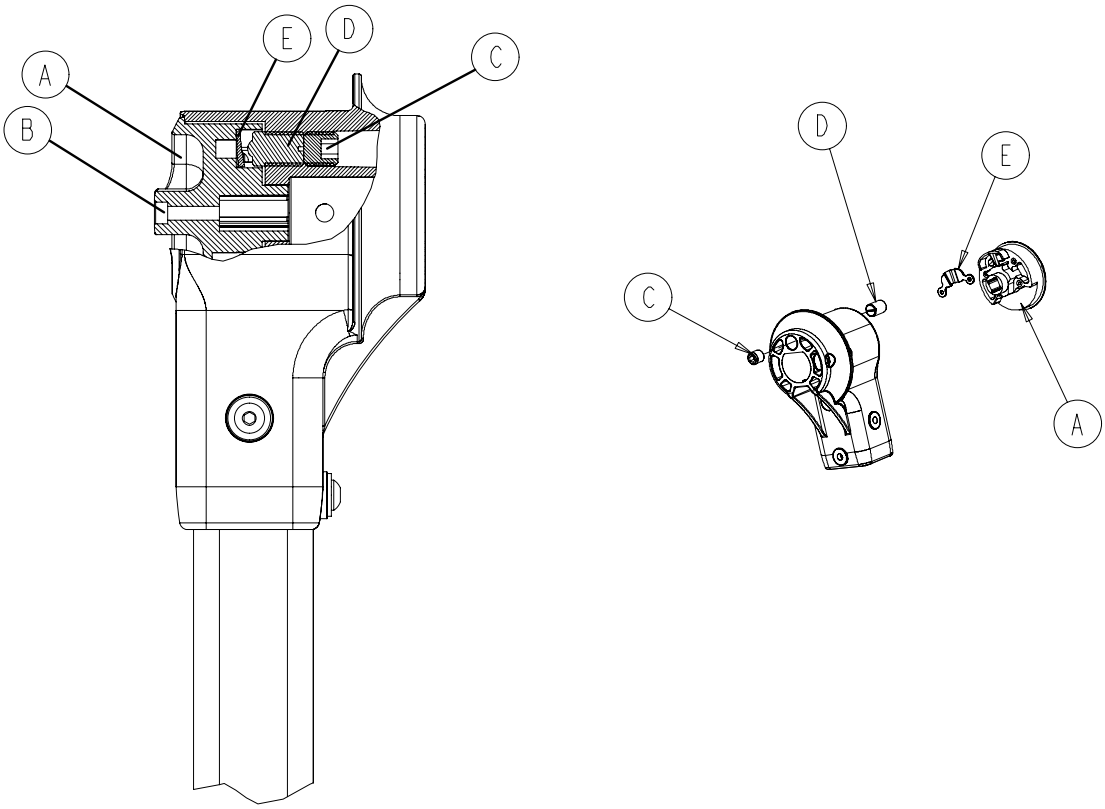


### Postup nastavení:

1. Otočte zámek rejdovacích koleček (A) do polohy zamčeno (viz str. 20). Zajistěte, aby byla obě rejdovací kolečka v poloze zamčeno a aby trn zámku byl bez nečistot.
2. Pomocí 5/32” speciálního klíče zkontrolujte, zda je součástka B utažena na obou stranách. V opačném případě ji patřičně dotáhněte.
3. Pomocí 1/4” speciálního klíče sejměte stavěcí šroub (C) na obou stranách.
4. Plochým šroubovákem otočte zarážku (D) na obou stranách proti směru hodinových ručiček, až přestanete cítit odpor.
5. Plochým šroubovákem otočte zarážku (D) po směru hodinových ručiček, vždy po 1 otočce ze strany na stranu, až opět ucítíte odpor proti destičce zarážky (E).

### ⚠ UPOZORNĚNÍ

Neutahujte zarážku příliš, mohlo by dojít k jejímu ztržení.

6. Plochým šroubovákem otočte zarážku (D) proti směru hodinových ručiček o 2 1/2–3 otáčky na každé straně.
7. Zkontrolujte, zda zámek rejdovacích koleček funguje správně. Někdy je třeba dodatečné úpravy. Otočte zarážkou (D) o 1/2 otočky po směru hodinových ručiček pro zvýšení odporu nebo o 1/2 otáčky proti směru hodinových ručiček pro snížení odporu.
8. Pomocí 1/4” speciálního klíče zaveďte stavěcí šroub (C) a utáhněte jej proti zarážce (D) na obou stranách.

## VÝMĚNA PÁSŮ PODVOZKU

### Vzpěrné trubky pro upevnění pásů v přední části

### Potřebné nářadí:

5/32” Speciální klíč (Allen Wrench)
3/16” průbojník
Vrtačka s 1/4” vrtákem
Nýtovací pistole
T–25 Momentový klíč
Dvě podpěry
Kladivo

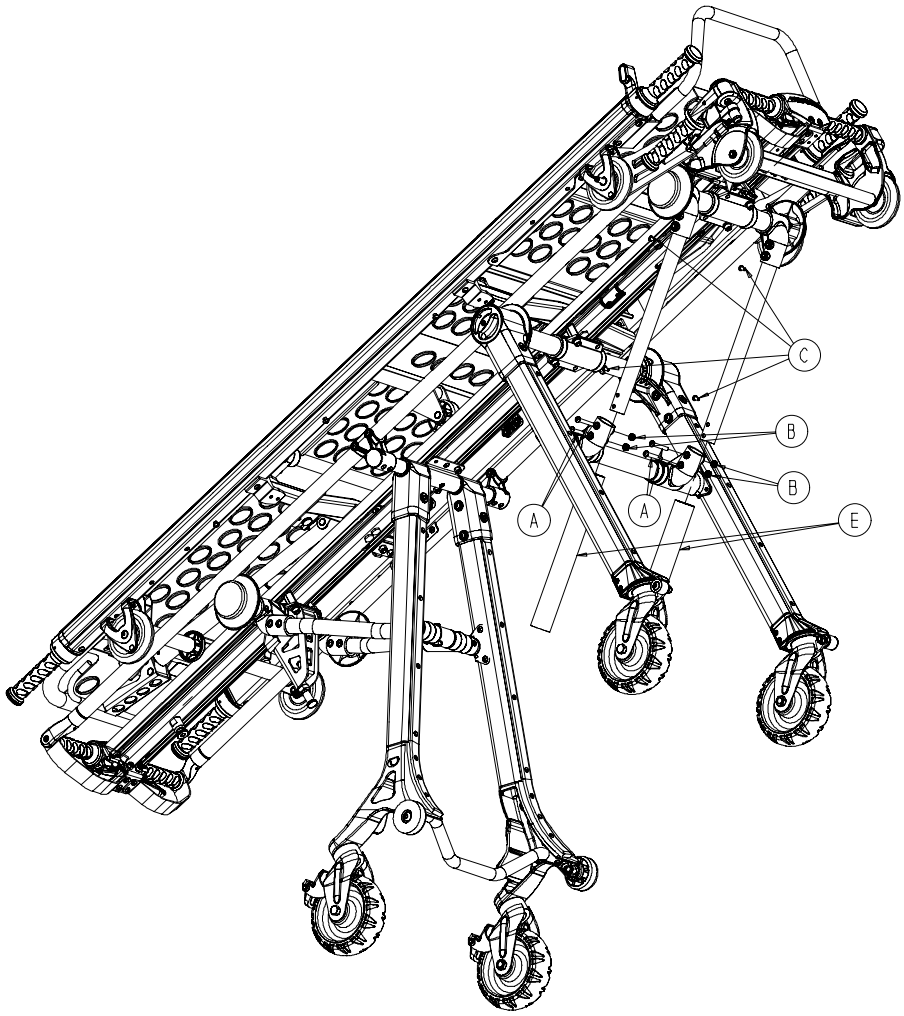


### Postup při výměně:

1. Odstraňte ložnou část nosítka z podvozku (viz str. 21).
2. Položte podvozek nohama vzhůru na podpěry.
3. Speciálním klíčem 5/32” odstraňte dva závrtné šrouby s hlavicí (A) a matky (B).
4. Pomocí vrtačky s 1/4” vrtákem vyvrtejte opatrně hlavičky nýtů (C), aby vrták nepoškodil přiléhající část trubky. Kladivem a 3/16” průbojníkem zarazte tělo nýtu dovnitř trubky.
5. Odstraňte a vyřaďte nárazníkovou trubku (E). Připevněte nýty novou nárazníkovou trubku místo původní.
6. V případě potřeby opakujte postup na každé straně.
7. Namontujte trubky zpět na čepy a zajistěte je závrtnými šrouby s hlavicí.

## VÝMĚNA PÁSŮ PODVOZKU (POKR.)

### Pásy na konstrukci předních noh

### Potřebné nářadí:

Momentový klíč T–25

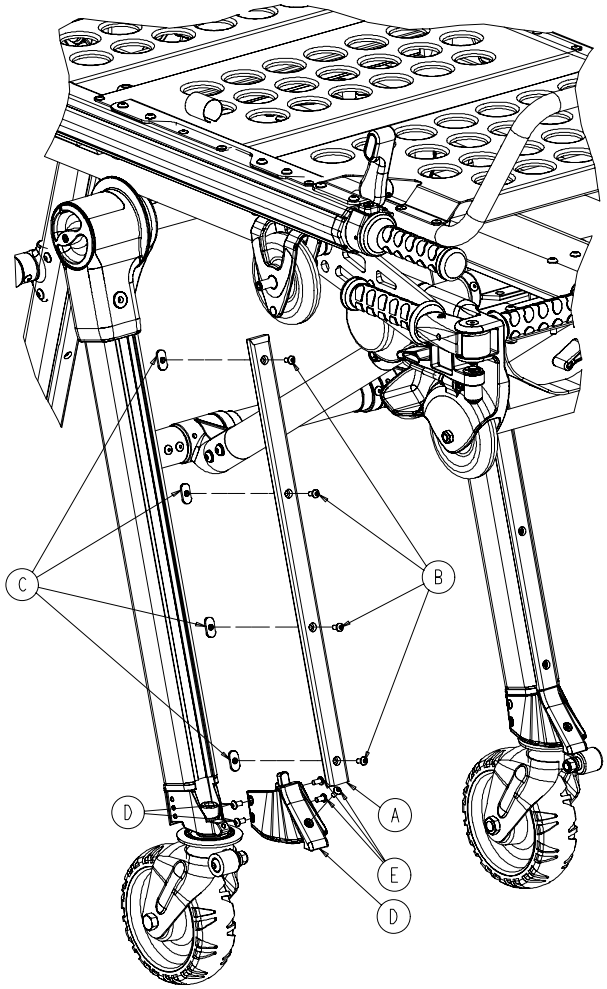


### Postup při výměně:

1. Při výměně opotřebovaného pásu (A), odstraňte pomocí momentového klíče T–25 čtyři závrtné šrouby s hlavicí (B) a přivařované matice (C). Přivařované matice a závrtné šrouby s hlavicí odložte stranou a odstraňte opotřebovaný pás.
2. Při výměně opotřebovaného nárazníkového nástavce (D), odstraňte pomocí momentového klíče T–25 pět závrtných šroubů (E). Odstraňte opotřebený nárazníkový nástavec.
3. Pět závrtných šroubů (E) odstraněných v kroku 2 použijte pro připevnění nového nárazníkového nástavce.
4. Nový popruh připevněte čtyřmi závrtnými šrouby (B) odstraněnými v kroku 1. Našroubujte přivařované matice (C) odstraněné v kroku 1 na závrtné šrouby a utáhněte je o 1–2 otáčky.
5. Umístěte popruh na konstrukci nohy tak, aby byly přivařované matice v zákrytu s otvorem ve tvaru T. Závrtné šrouby zatlačte a patřičně utáhněte.
6. V případě potřeby opakujte postup na každé straně.

## VÝMĚNA PÁSŮ PODVOZKU (POKR.)

### Pásy na zadních nohách

### Potřebné nářadí:

1/8”Momentový klíč T–25 3/8” Speciální klíč (Allen Wrench) Plochý otevřený klíč

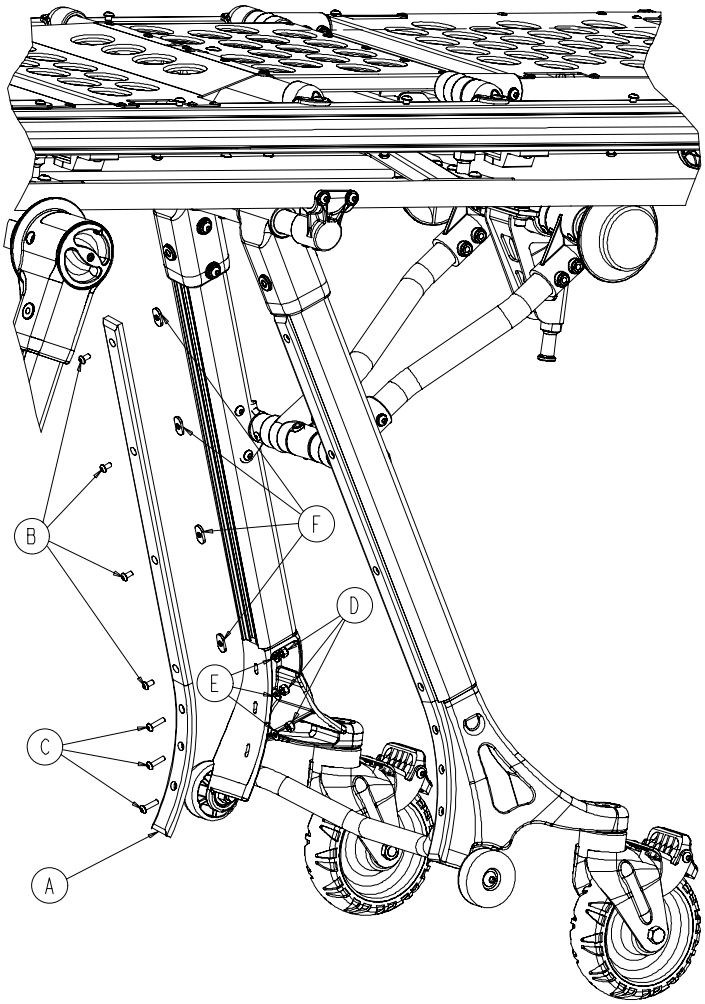


### Postup při výměně:

1. Při výměně opotřebovaného pásu (A), odstraňte pomocí momentového klíče T–25 čtyři závrtné šrouby s hlavicí (B) a přivařované matice (C). Přivařované matice a závrtné šrouby s hlavicí odložte stranou a odstraňte opotřebovaný pás.
2. Pomocí 1/8”speciálního klíče a 3/8” plochého otevřeného klíče odstraňte závrtné šrouby s hlavicí (C), matice (D) a podložky (E). Odstraňte opotřebovaný pás. Přezky odložte stranou pro další použití.
3. Nový popruh připevněte závrtnými šrouby (C) odstraněnými v kroku 1. Našroubujte přivařované matice (F) na závrtné šrouby a utáhněte je o 1–2 otáčky
4. Přiložte pás třemi otvory ve spodní části na konstrukci nohy a připevněte pomocí závrtných šroubů (C), matic (D) a podložek (E). Závrtné šrouby patřičně utáhněte.
5. Přivařované matice přiložte tak, aby byly v zákrytu s otvorem ve tvaru T. Všechny čtyři závrtné šrouby zatlačte a patřičně utáhněte
6. V případě potřeby opakujte postup na každé straně.

## SEŘÍZENÍ PNEUMATICKÉHO ZVEDÁNÍ POLOHOVATELNÉHO PODHLAVNÍKU

### Potřebné nářadí:

3/32” Speciální klíč (Allen Wrench) Locktite Speciální kleště (Needle Nose Pliers)

### Postup:

1. Pro snazší přístup zdvihněte polohovatelný podhlavník do 75°.
2. Speciálním klíčem 3/32” odšroubujte dva stavěcí šrouby (A) v horní části pneumatického válce.
3. Kryt válce (B) nechte sjet dolů.
4. Pomocí speciálních kleští odstraňte kruhovou příchytku (C), závlačku (D) a rozpěrky (F) v dolní části válce.
5. Otočte hřídel pneumatického válce (G) po či proti směru hodinových ručiček, až se uvolní spojení mezi válcem a červeným odjišťovacím držadlem (H).
6. Pro opětné připevnění válce k polohovatelnému podhlavníku opakujte kroky 2–5 v opačném pořadí.
7. Zkontrolujte, zda se polohovatelný podhlavník pohybuje ze základní polohy alespoň do 75° sklonu. V opačném případě postup zopakujte a otočte hřídel válce po směru hodinových ručiček přibližně o 1/2 otáčky. Pokud polohovatelný podhlavník v nastavené poloze nedrží, postup zopakujte a otočte hřídel válce proti směru hodinových ručiček přibližně o 1/2 otáčky. Po správném seřízení polohovatelného podhlavníku namontujte válec zpět na dva stavěcí šrouby (A).

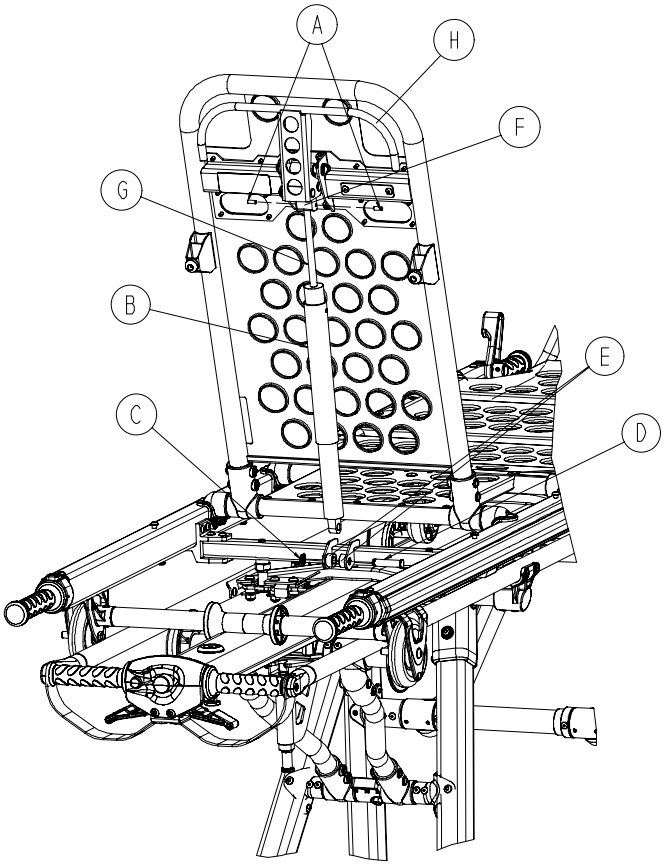

# Protokol údržby

| Datum | Popis provedené údržby | Provedl |
|---|---|---|
| | | |
| | | |
| | | |
| | | |
| | | |
| | | |
| | | |
| | | |
| | | |
| | | |
| | | |
| | | |
| | | |
| | | |
| | | |
| | | |
| | | |
| | | |
| | | |
| | | |
| | | |
| | | |
| | | |
| | | |
| | | |
| | | |
| | | |
| | | |
| | | |
| | | |
| | | |
| | | |
| | | |
| | | |
| | | |

# Záznam o školení

| | Datum školení | | Metoda školení |
|---|---|---|---|
| **Jméno účastníka** | **Základní školení** | **Aktualizační kurz** | **Manuál výrobce, další vzdělávání, atd.** |
| | | | |
| | | | |
| | | | |
| | | | |
| | | | |
| | | | |
| | | | |
| | | | |
| | | | |
| | | | |
| | | | |
| | | | |
| | | | |
| | | | |
| | | | |
| | | | |
| | | | |
| | | | |
| | | | |
| | | | |
| | | | |
| | | | |
| | | | |
| | | | |
| | | | |
| | | | |
| | | | |
| | | | |
| | | | |
| | | | |
| | | | |
| | | | |
| | | | |
| | | | |

# Poznámky

**DOWELL spol. s r. o.**
**B. HOFMEISTEROVÉ 955**
**156 00 PRAHA 5 – ZBRASLAV**
**tel. 257 920 310, fax 257 920 360**
**e-mail: dowell@dowell.cz**